GESSI

58502

GPF58502000000G000

INCISO

data di validità
≥ 05/2019



Porta sapone a parete nero

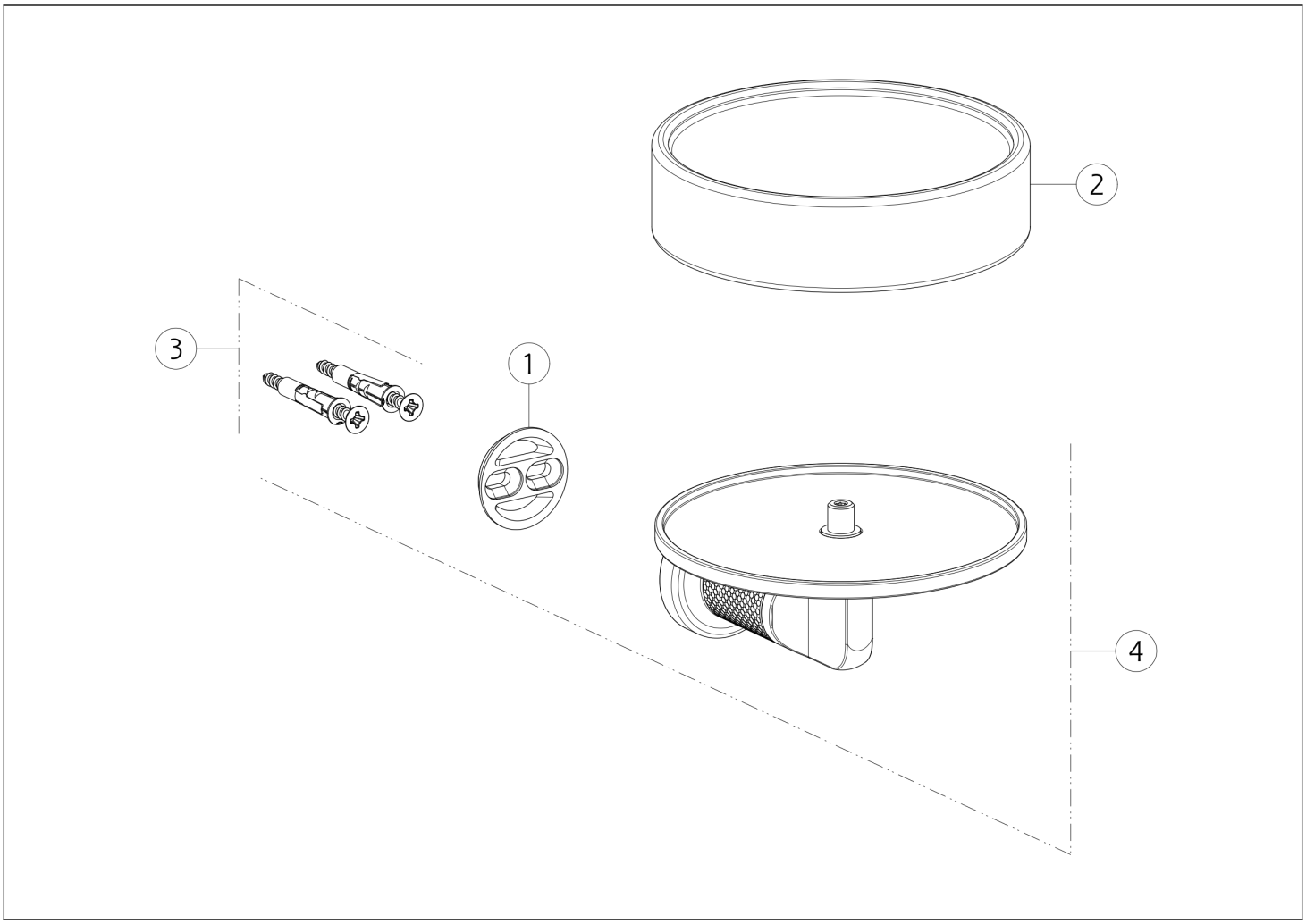

N°	Codice	Descrizione
1	SP00043	ANELLO DI FISSAGGIO
2	SP02605	PORTA SAPONE

N°	Codice	Descrizione
3	SP00031	SET DI FISSAGGIO
4	SP04306	SUPPORTO A MURO

Gessi S.p.A. Parco Gessi, 13037 Serravalle Sesia (Vercelli) Italia Tel.+39 0163 454111 Fax.+39 0163 453150 - www.gessi.com - gessi@gessi.it Il presente disegno a termine di legge non puo' essere reso pubblico o riprodotto senza l'autorizzazione scritta della GESSI S.p.A. copyright GESSI S.p.A.