GESSI

58513

GPF5851310000G000

INCISO

date de validité
≥ 03/2021



Distributeur de savon liquide mural blanc.

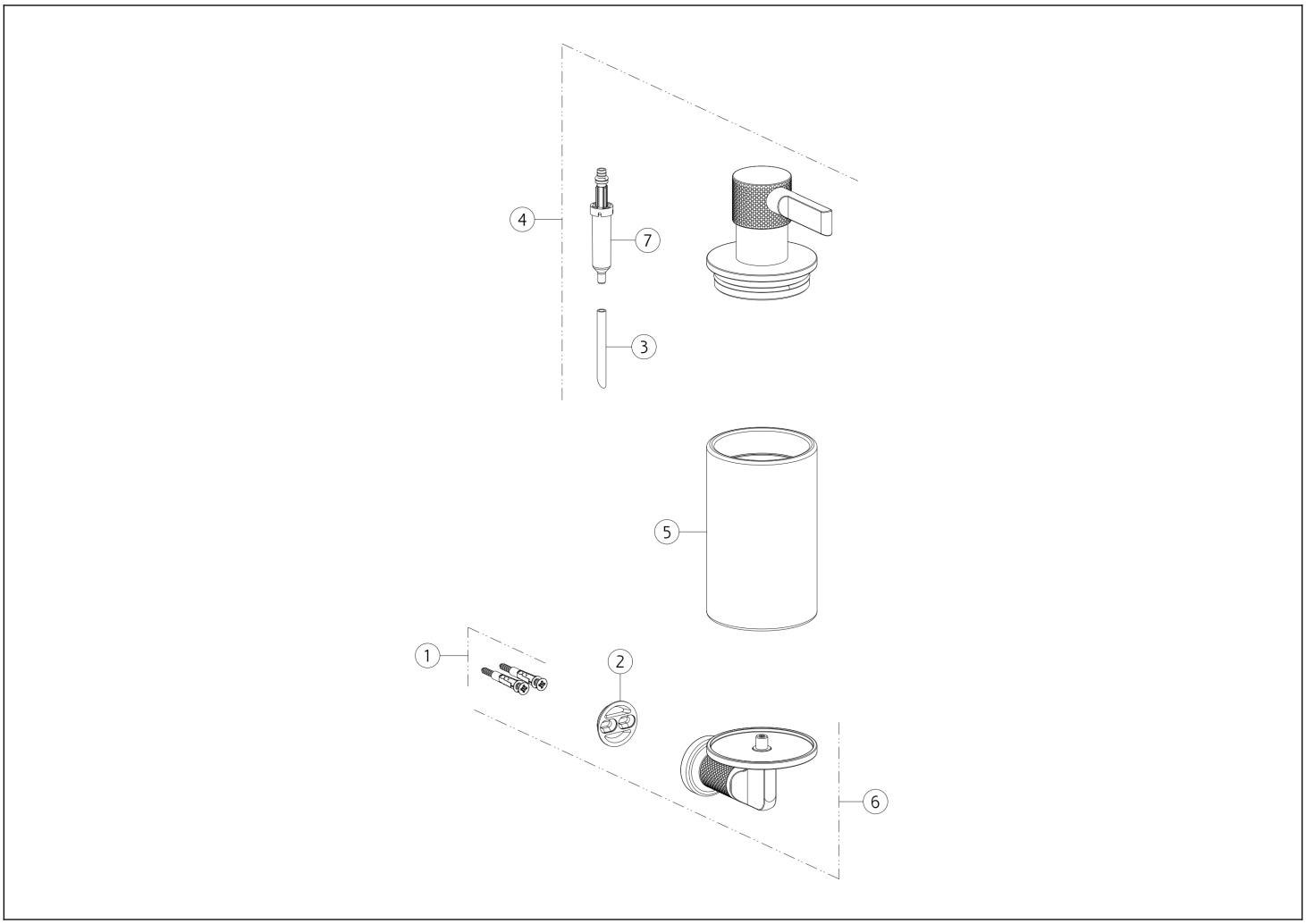

N°	Code	Description
1	SP00031	KIT DE FIXATION
2	SP00043	BAGUE DE FIXATION
3	SP00198	PETIT TUBE
4	SP02607	DISTRIBUTEUR

N°	Code	Description
5	SP02331	VERRE
6	SP04307	SUPPORT MURAL
7	SP00040	POMPE DISTRIBUTEUR

Gessi S.p.A. Parco Gessi, 13037 Serravalle Sesia (Vercelli) Italie Tél. +39 0163 454111 Fax. +39 0163 453150 - www.gessi.com - gessi@gessi.it Conformément à la loi, le présent dessin ne peut être rendu public ni reproduit sans l'autorisation écrite de GESSI S.p.A. Copyright GESSI S.p.A.