GESSI

58513

GPF5851310000G000

INCISO

data di validità
≥ 03/2021



Dispenser a parete bianco

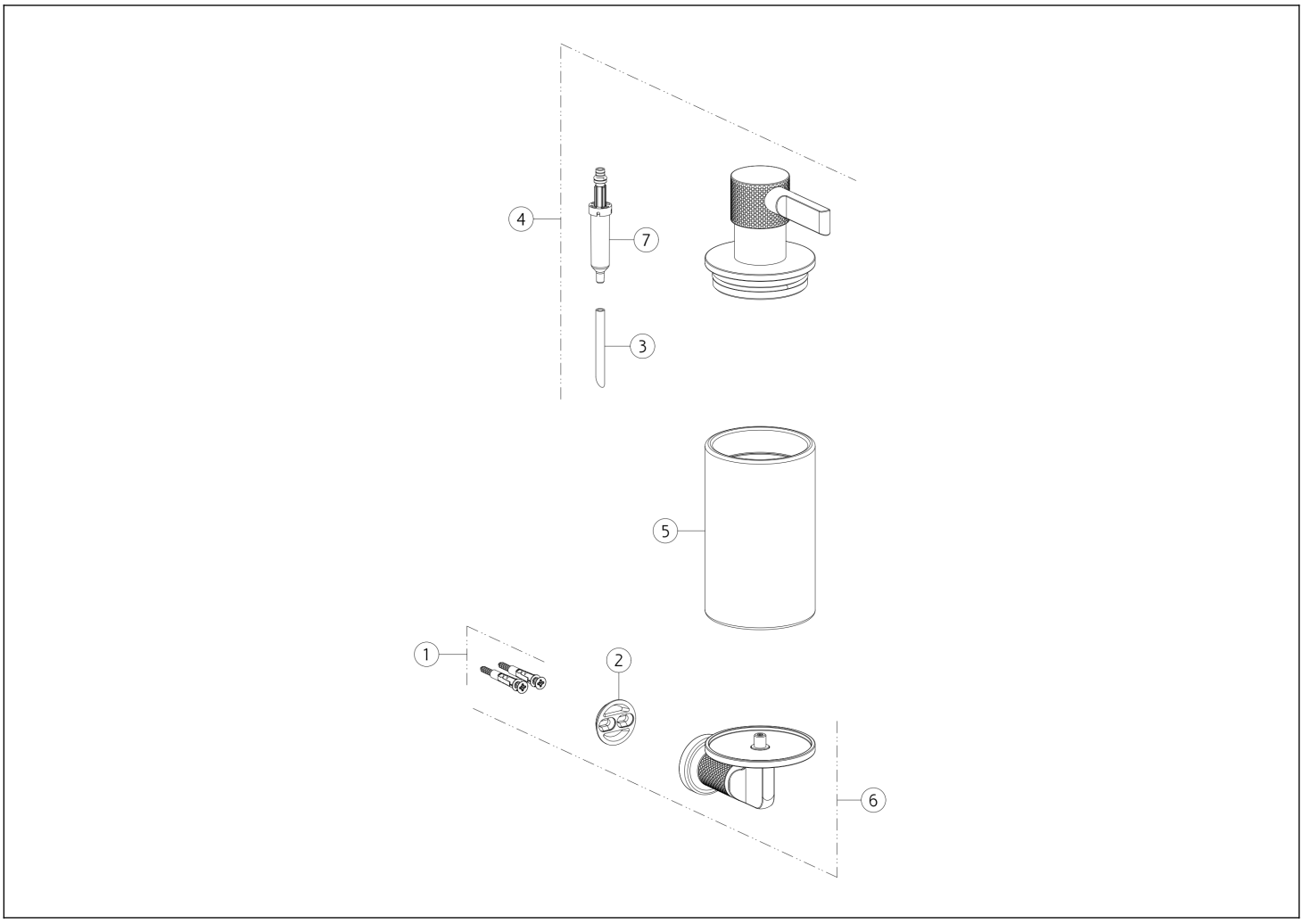

N°	Codice	Descrizione
1	SP00031	SET DI FISSAGGIO
2	SP00043	ANELLO DI FISSAGGIO
3	SP00198	TUBETTO
4	SP02607	DISPENSER

N°	Codice	Descrizione
5	SP02331	BICCHIERE
6	SP04307	SUPPORTO A MURO
7	SP00040	POMPETTA DISPENSER

Gessi S.p.A. Parco Gessi, 13037 Serravalle Sesia (Vercelli) Italia Tel.+39 0163 454111 Fax.+39 0163 453150 - www.gessi.com - gessi@gessi.it Il presente disegno a termine di legge non puo' essere reso pubblico o riprodotto senza l'autorizzazione scritta della GESSI S.p.A. copyright GESSI S.p.A.