GESSI

58514

GPF58514100000G000

INCISO

fecha de validez
≥ 03/2021



Porta jabonera de pared, con jabonera negra

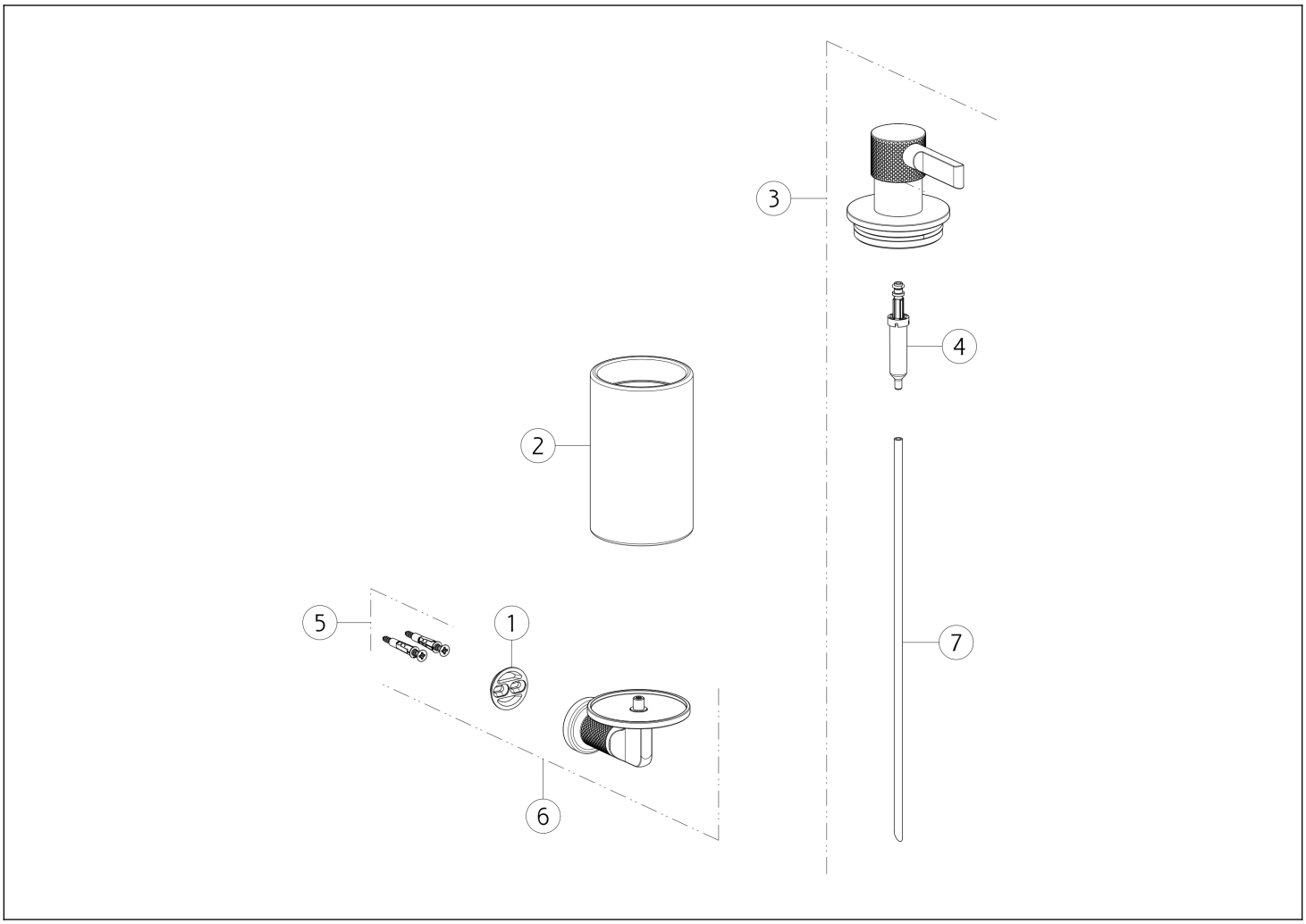

N°	Código	Descripción
1	SP00043	ANILLO DE FIJACIÓN
2	SP02333	VIDRIO
3	SP02607	DISPENSADOR
4	SP00040	BOMBA DEL DISPENSADOR

N°	Código	Descripción
5	SP00031	SET DE FIJACIÓN
6	SP04307	SOPORTE DE PARED
7	SP00198	TUBO

Gessi S.p.A. Parco Gessi, 13037 Serravalle Sesia (Vercelli) Italia Tel. +39 0163 454111 Fax. +39 0163 453150 - www.gessi.com - gessi@gessi.it El presente diseño, de conformidad con la legislación vigente, no puede hacerse público ni reproducirse sin la autorización por escrito de GESSI S.p.A. Copyright GESSI S.p.A.