GESSI

58514

GPF5851410000G000

INCISO

data di validità
≥ 03/2021



Dispenser a parete nero

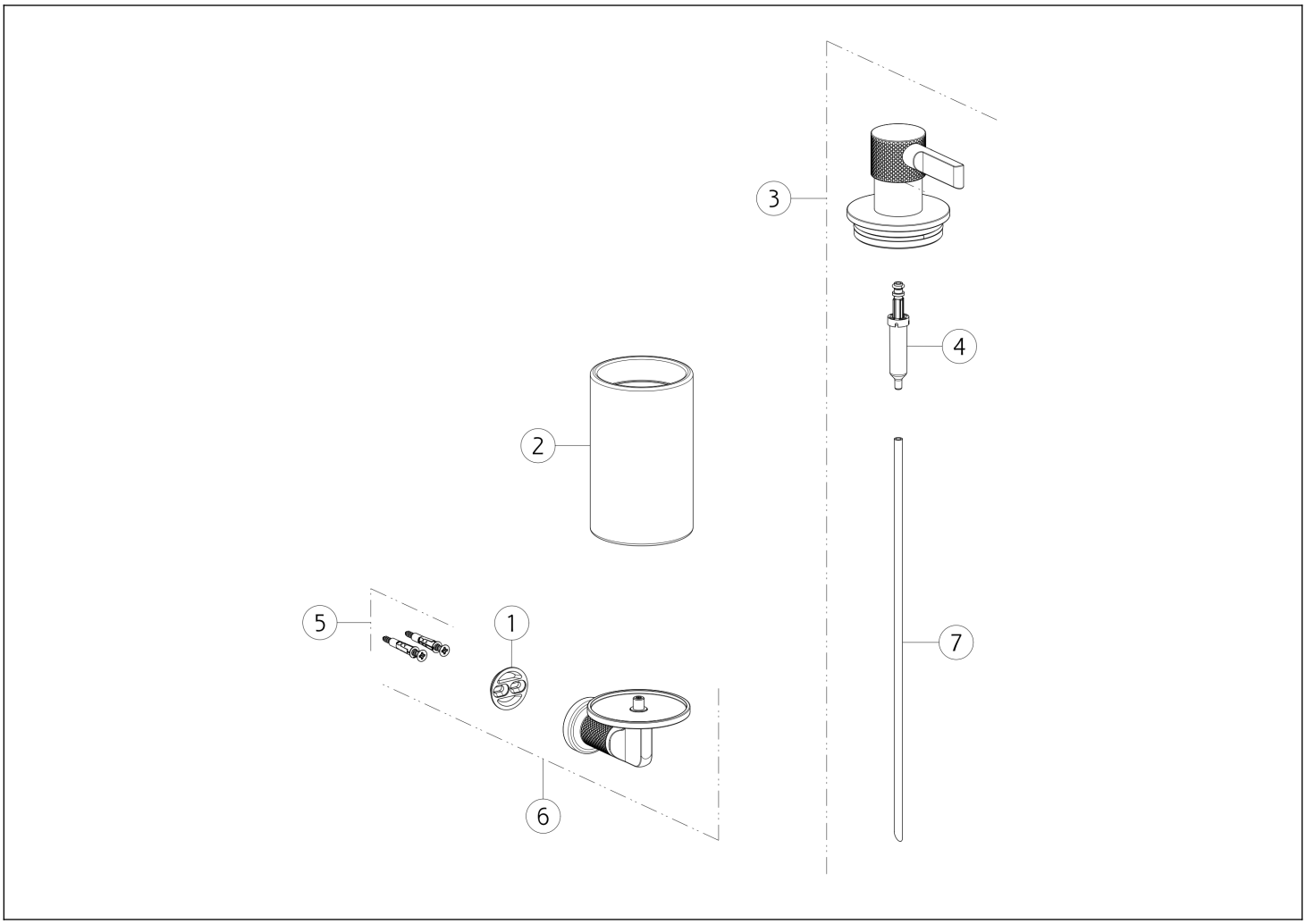

N°	Codice	Descrizione
1	SP00043	ANELLO DI FISSAGGIO
2	SP02333	BICCHIERE
3	SP02607	DISPENSER
4	SP00040	POMPETTA DISPENSER

N°	Codice	Descrizione
5	SP00031	SET DI FISSAGGIO
6	SP04307	SUPPORTO A MURO
7	SP00198	TUBETTO

Gessi S.p.A. Parco Gessi, 13037 Serravalle Sesia (Vercelli) Italia Tel.+39 0163 454111 Fax.+39 0163 453150 - www.gessi.com - gessi@gessi.it Il presente disegno a termine di legge non puo' essere reso pubblico o riprodotto senza l'autorizzazione scritta della GESSI S.p.A. copyright GESSI S.p.A.