GESSI

# 58519

GPF5851910000G000

## INCISO

Gültigkeitsdatum
≥ 02/2021



WC-Bürstengarnitur mit Behälter weiß zur Wandmontage.

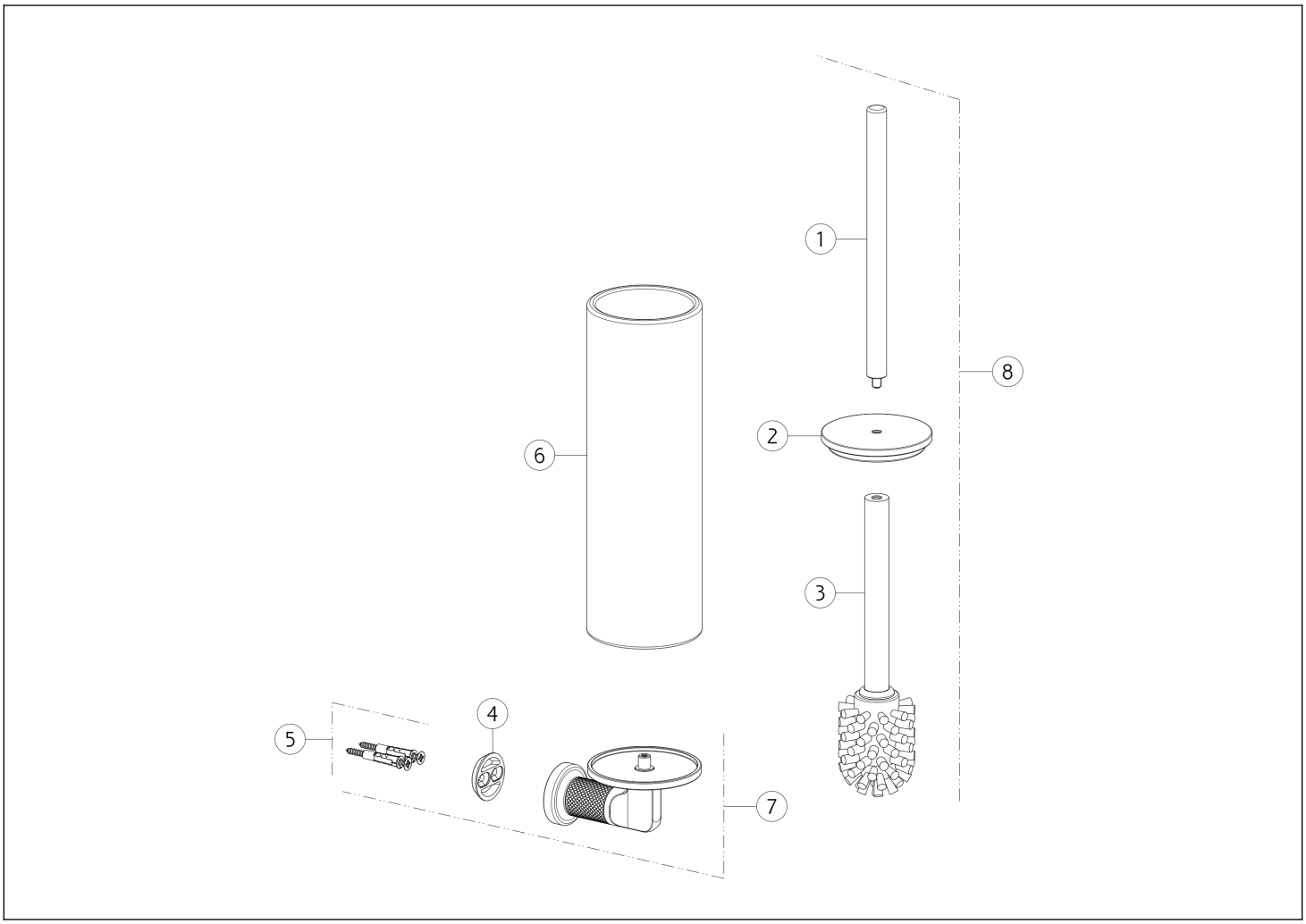


| N° | Code | Beschreibung |
|---|---|---|
| 1 | SP00199 | WC-BÜRSTENGRIFF |
| 2 | SP02615 | DEKORSCHEIBE |
| 3 | SP00870 | WC-BÜRSTENKOPF |
| 4 | SP00043 | REIBUNGSPLATTE |

| N° | Code | Beschreibung |
|---|---|---|
| 5 | SP00031 | BEFESTIGUNGSSET |
| 6 | SP02520 | WC-BÜRSTENGARNITUR |
| 7 | SP04307 | BRAUSEANSCHLUSS |
| 8 | SP03720 | WC-BÜRSTE |

Gessi S.p.A. Parco Gessi, 13037 Serravalle Sesia (Vercelli) Italien Tel. +39 0163 454111 Fax. +39 0163 453150 - www.gessi.com - gessi@gessi.it Die vorliegende Zeichnung darf ohne schriftliche Genehmigung der GESSI S.p.A. nicht veröffentlicht oder vervielfältigt werden. Copyright GESSI S.p.A.