GESSI

58519

GPF5851910000G000

INCISO

date de validité
≥ 02/2021



Porte-balayette mural blanche.

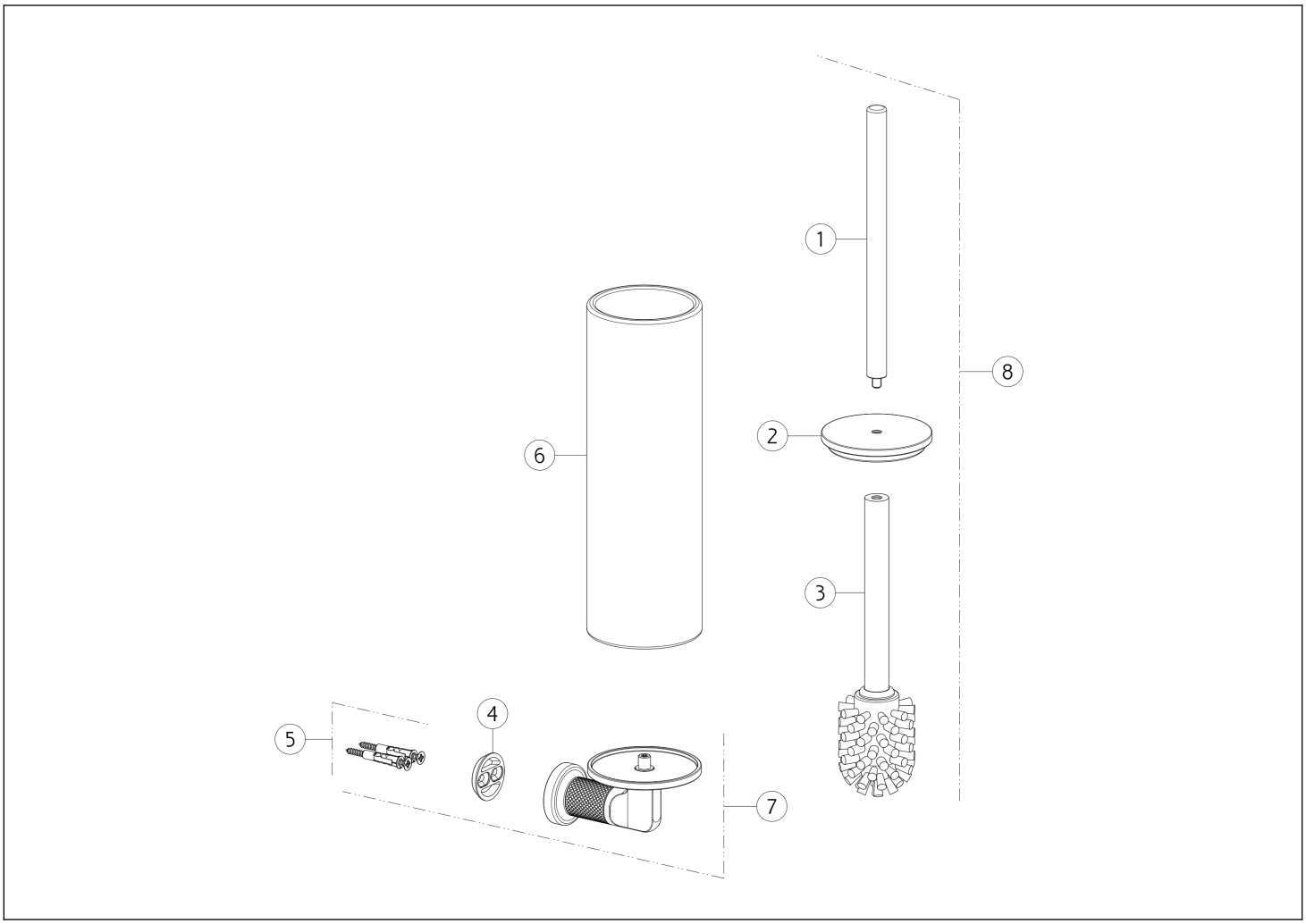

N°	Code	Description
1	SP00199	POIGNÉE
2	SP02615	PLAQUETTE
3	SP00870	BROSSE
4	SP00043	BAGUE DE FIXATION

N°	Code	Description
5	SP00031	KIT DE FIXATION
6	SP02520	PORTE-BROSSE WC
7	SP04307	SUPPORT MURAL
8	SP03720	ENSEMBLE BROSSE WC

Gessi S.p.A. Parco Gessi, 13037 Serravalle Sesia (Vercelli) Italie Tél. +39 0163 454111 Fax. +39 0163 453150 - www.gessi.com - gessi@gessi.it Conformément à la loi, le présent dessin ne peut être rendu public ni reproduit sans l'autorisation écrite de GESSI S.p.A. Copyright GESSI S.p.A.