GESSI

58519

GPF5851910000G000

INCISO

data di validità
≥ 02/2021



Porta scopino a parete bianco

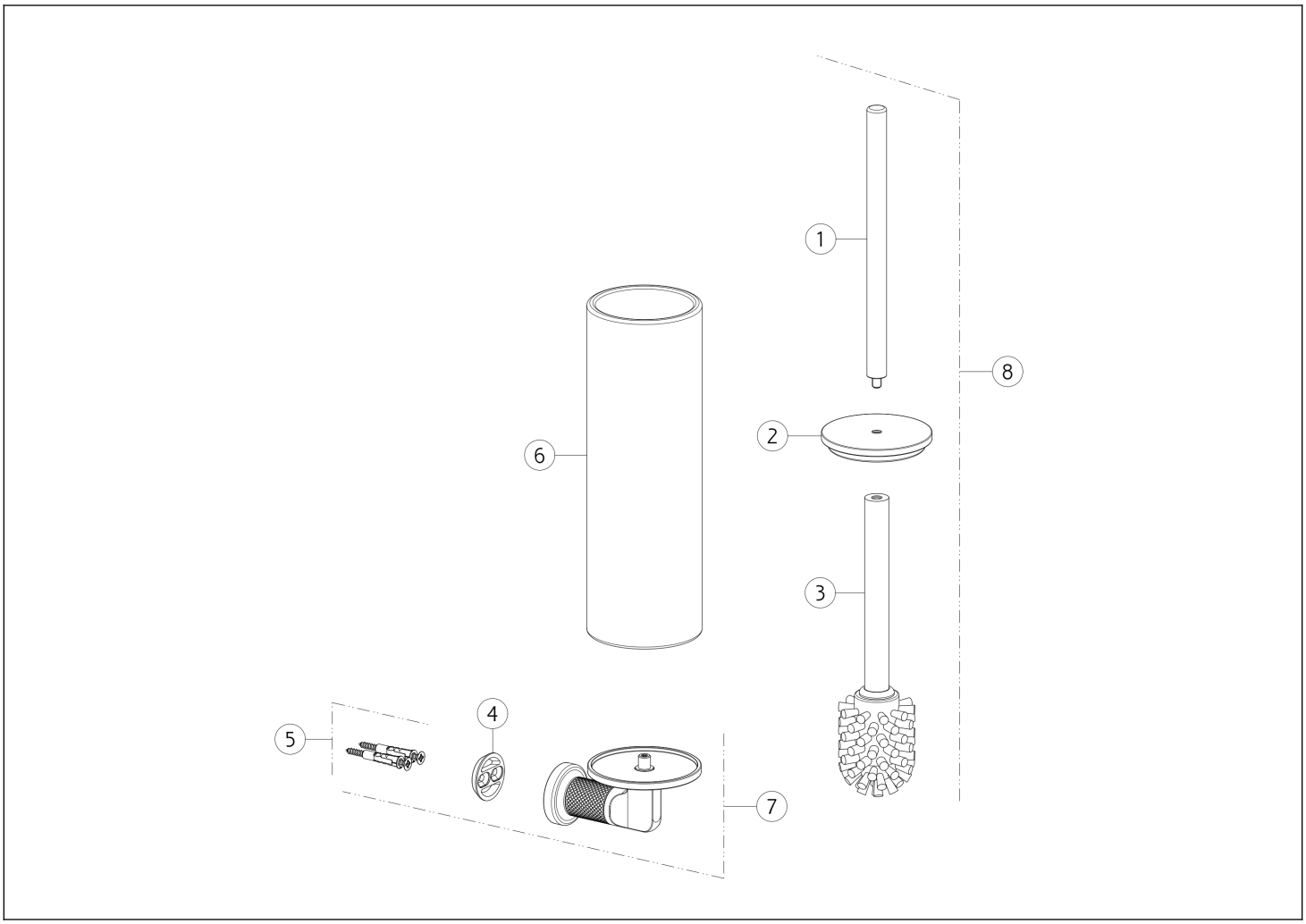

N°	Codice	Descrizione
1	SP00199	MANICO
2	SP02615	PIATTELLO
3	SP00870	CIUFFO
4	SP00043	ANELLO DI FISSAGGIO

N°	Codice	Descrizione
5	SP00031	SET DI FISSAGGIO
6	SP02520	PORTA SCOPINO
7	SP04307	SUPPORTO A MURO
8	SP03720	SCOPINO COMPLETO

Gessi S.p.A. Parco Gessi, 13037 Serravalle Sesia (Vercelli) Italia Tel.+39 0163 454111 Fax.+39 0163 453150 - www.gessi.com - gessi@gessi.it Il presente disegno a termine di legge non puo' essere reso pubblico o riprodotto senza l'autorizzazione scritta della GESSI S.p.A. copyright GESSI S.p.A.