GESSI

58520

GPF58520100000G000

INCISO

fecha de validez
≥ 07/2021



Escobillero de pared negro

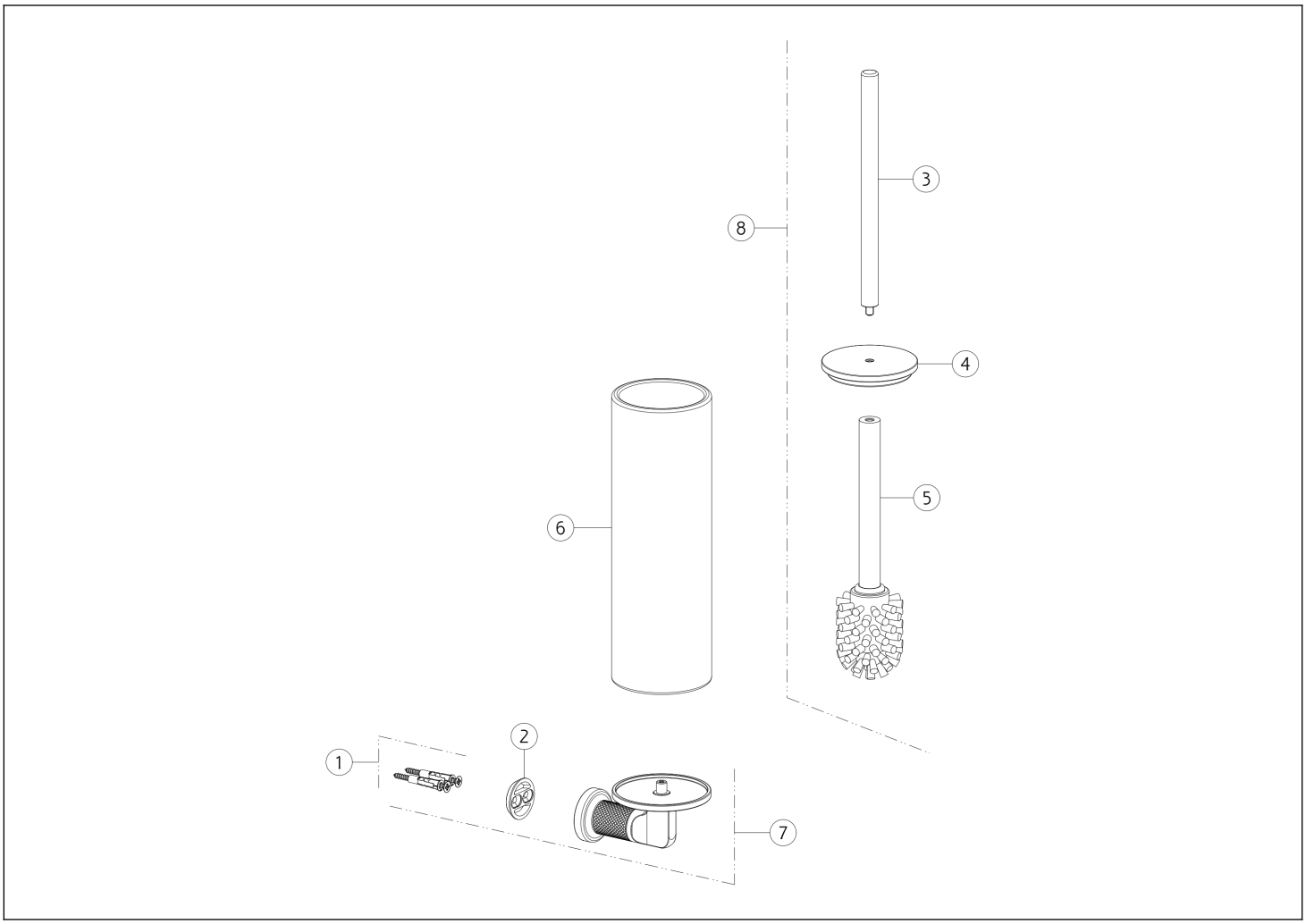

N°	Código	Descripción
1	SP00031	SET DE FIJACIÓN
2	SP00043	ANILLO DE FIJACIÓN
3	SP00199	ASA
4	SP02615	DISCO

N°	Código	Descripción
5	SP00870	CEPILLO
6	SP02169	PORTAESCOBILLAS
7	SP04307	SOPORTE DE PARED
8	SP03720	CEPILLO CON MANGO

 El presente diseño, de conformidad con la legislación vigente, no puede hacerse público ni reproducirse sin la autorización por escrito de GESSI S.p.A. Copyright GESSI S.p.A.