GESSI

58521

GPF5852100000G000

INCISO

Gültigkeitsdatum
≥ 01/2018



Bademantelhaken zur Wandmontage.

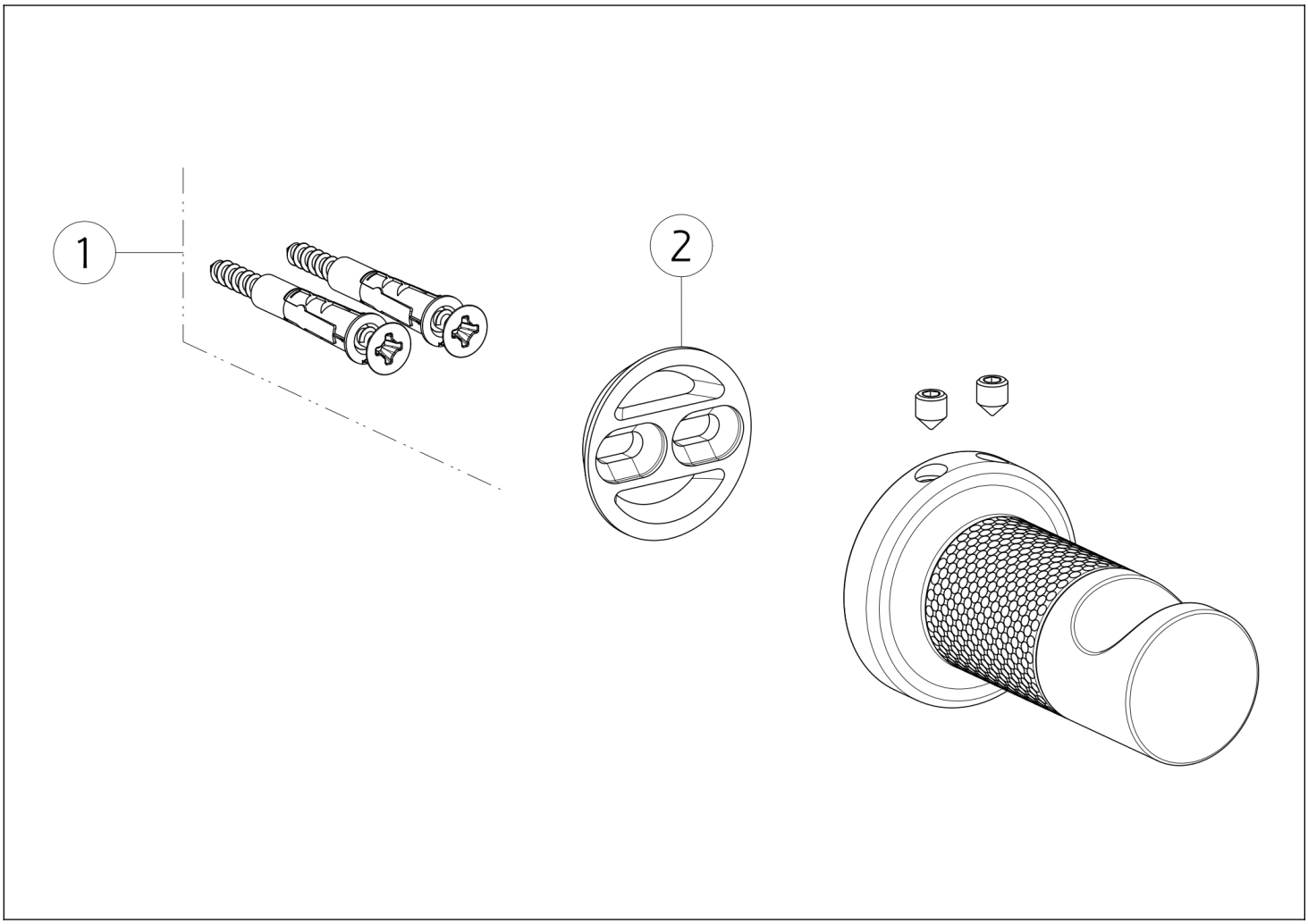

N°	Code	Beschreibung
1	SP00031	BEFESTIGUNGSSATZ

N°	Code	Beschreibung
2	SP00043	BEFESTIGUNGSRING

 Die vorliegende Zeichnung darf ohne schriftliche Genehmigung der GESSI S.p.A. nicht veröffentlicht oder vervielfältigt werden. Copyright GESSI S.p.A.