GESSI

58521

GPF5852100000G000

INCISO

data di validità
≥ 01/2018



Appendino a parete

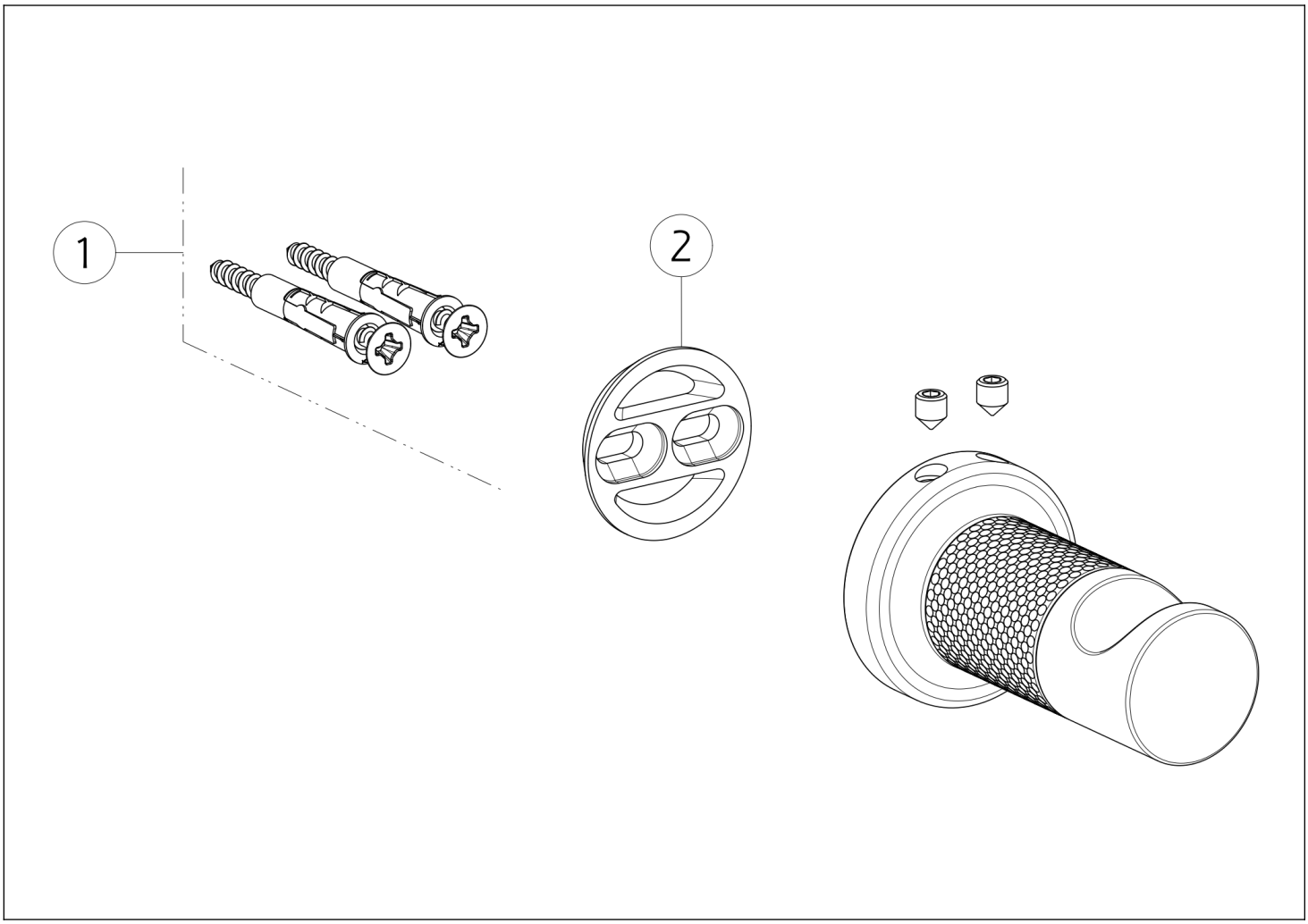

N°	Codice	Descrizione
1	SP00031	SET DI FISSAGGIO

N°	Codice	Descrizione
2	SP00043	ANELLO DI FISSAGGIO

Gessi S.p.A. Parco Gessi, 13037 Serravalle Sesia (Vercelli) Italia Tel.+39 0163 454111 Fax.+39 0163 453150 - www.gessi.com - gessi@gessi.it Il presente disegno a termine di legge non puo' essere reso pubblico o riprodotto senza l'autorizzazione scritta della GESSI S.p.A. copyright GESSI S.p.A.