GESSI

58701

GPF58701000000G000

INCISO

Gültigkeitsdatum
≥ 09/2018



Dreiloch-Mischer mit Schwenkarm.

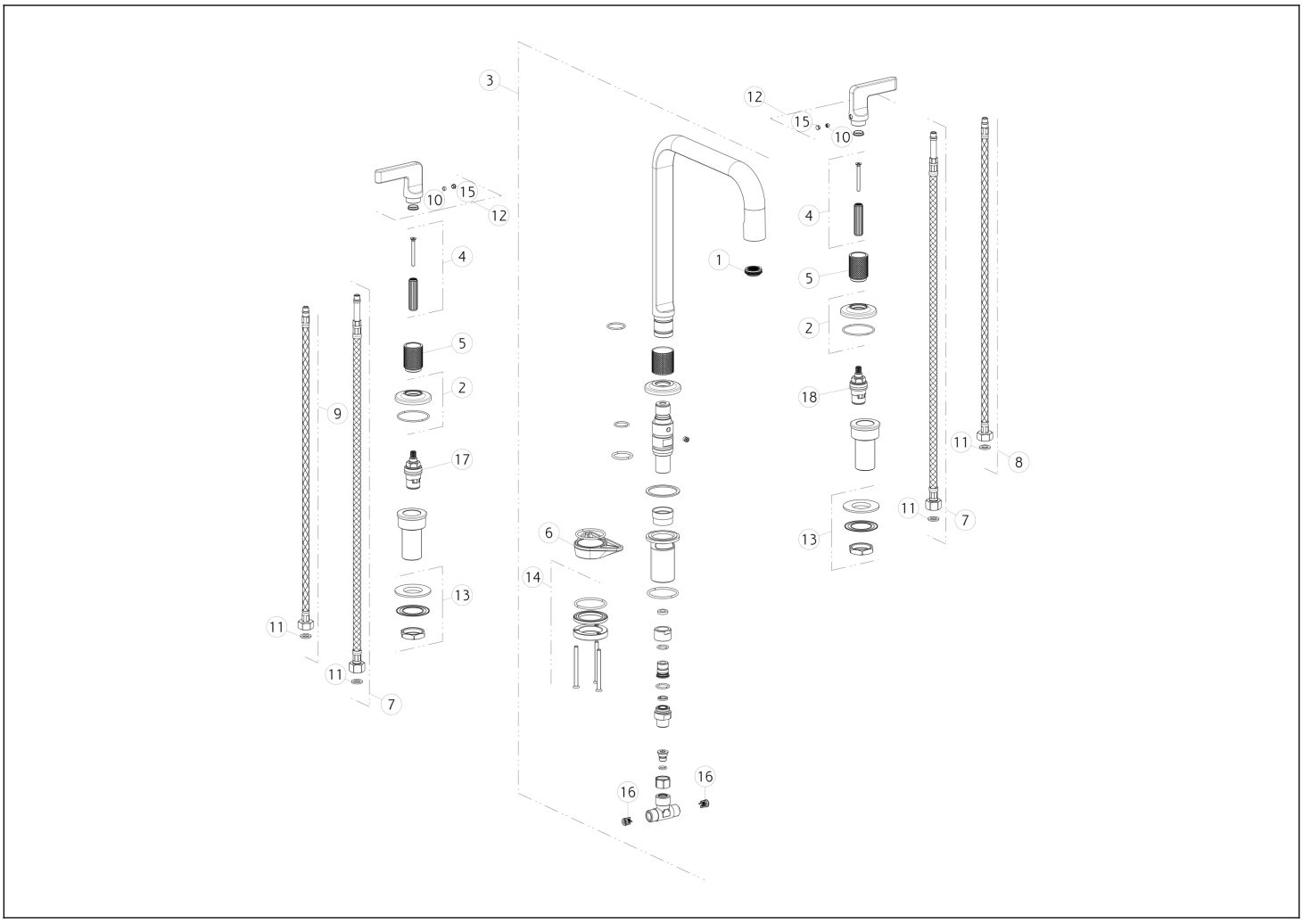

N°	Code	Beschreibung
1	SP00066	LUFTSPRUDLER
2	SP02603	ARMATUR-SOCKEL
3	SP02263	AUSLAUF KOMPLETT
4	SP02602	GRIFFADAPTER
5	SP01987	HÜLSE FÜR TK IN FARBE
6	SP00329	MONTAGEDREIECK
7	SP02468	BRAUSESCHLAUCH
8	SP01284	FLEX-SCHLAUCH BLAU
9	SP01285	FLEX-SCHLAUCH ROT

N°	Code	Beschreibung
10	SP00137	MADENSCHRAUBE
11	SP00064	DICHTUNG
12	SP01865	GRIFF
13	SP01222	BEFESTIGUNGSSET
14	SP01261	BEFESTIGUNGSSET
15	SP00002	ABDECKKÄPPCHEN
16	SP00433	RÜCKFLUSSVERHINDERER
17	SP00129	OBERTEIL
18	SP00590	OBERTEIL

Gessi S.p.A. Parco Gessi, 13037 Serravalle Sesia (Vercelli) Italien Tel. +39 0163 454111 Fax. +39 0163 453150 - www.gessi.com - gessi@gessi.it Die vorliegende Zeichnung darf ohne schriftliche Genehmigung der GESSI S.p.A. nicht veröffentlicht oder vervielfältigt werden. Copyright GESSI S.p.A.