GESSI

58703

GPF58703000000G000

INCISO

Gültigkeitsdatum
≥ 11/2018



Vierloch-Mischer mit Schwenkarm und Auszugsbrause mit 1 Funktion.

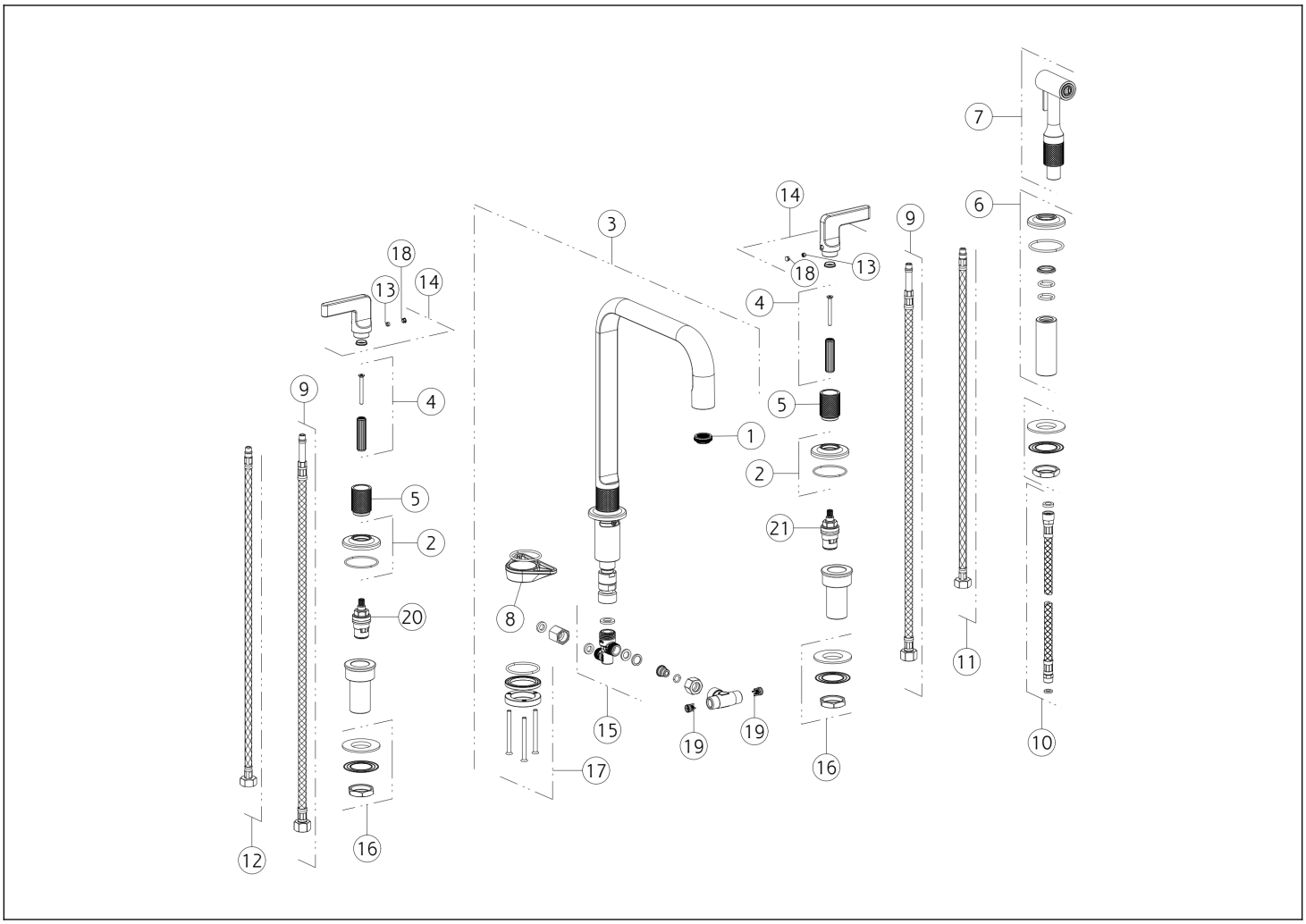

N°	Code	Beschreibung
1	SP00066	BELÜFTER
2	SP02603	BASIS
3	SP03008	KOMPLETTER AUSLAUF
4	SP02602	BUSCH
5	SP01987	FINISHING-BUCHSE
6	SP02806	DUSCHHALTER
7	SP02743	HANDBRAUSE
8	SP00329	DREIECKIGER FLANSCH
9	SP02468	SCHLAUCH
10	SP03532	SCHLAUCH
11	SP01284	BLU ZULAUFSCHLAUCH

N°	Code	Beschreibung
12	SP01285	ROTER ZULAUFSCHLAUCH
13	SP00137	SCHRAUBE
14	SP01865	GRIFF
15	SP03067	BRUSTWARZE
16	SP01222	BEFESTIGUNGSSATZ
17	SP01261	BEFESTIGUNGSSATZ
18	SP00002	SCHRAUBENABDECKUNG
19	SP00433	RÜCKSCHLAGVENTIL
20	SP00129	KOPFVENTIL
21	SP00590	KOPFVENTIL

Gessi S.p.A. Parco Gessi, 13037 Serravalle Sesia (Vercelli) Italien Tel. +39 0163 454111 Fax. +39 0163 453150 - www.gessi.com - gessi@gessi.it Die vorliegende Zeichnung darf ohne schriftliche Genehmigung der GESSI S.p.A. nicht veröffentlicht oder vervielfältigt werden. Copyright GESSI S.p.A.