GESSI

58703

GPF58703000000G000

INCISO

date de validité
≥ 11/2018



Mélangeur quatre trous à bec pivotant, avec douchette extractible mono-jet.

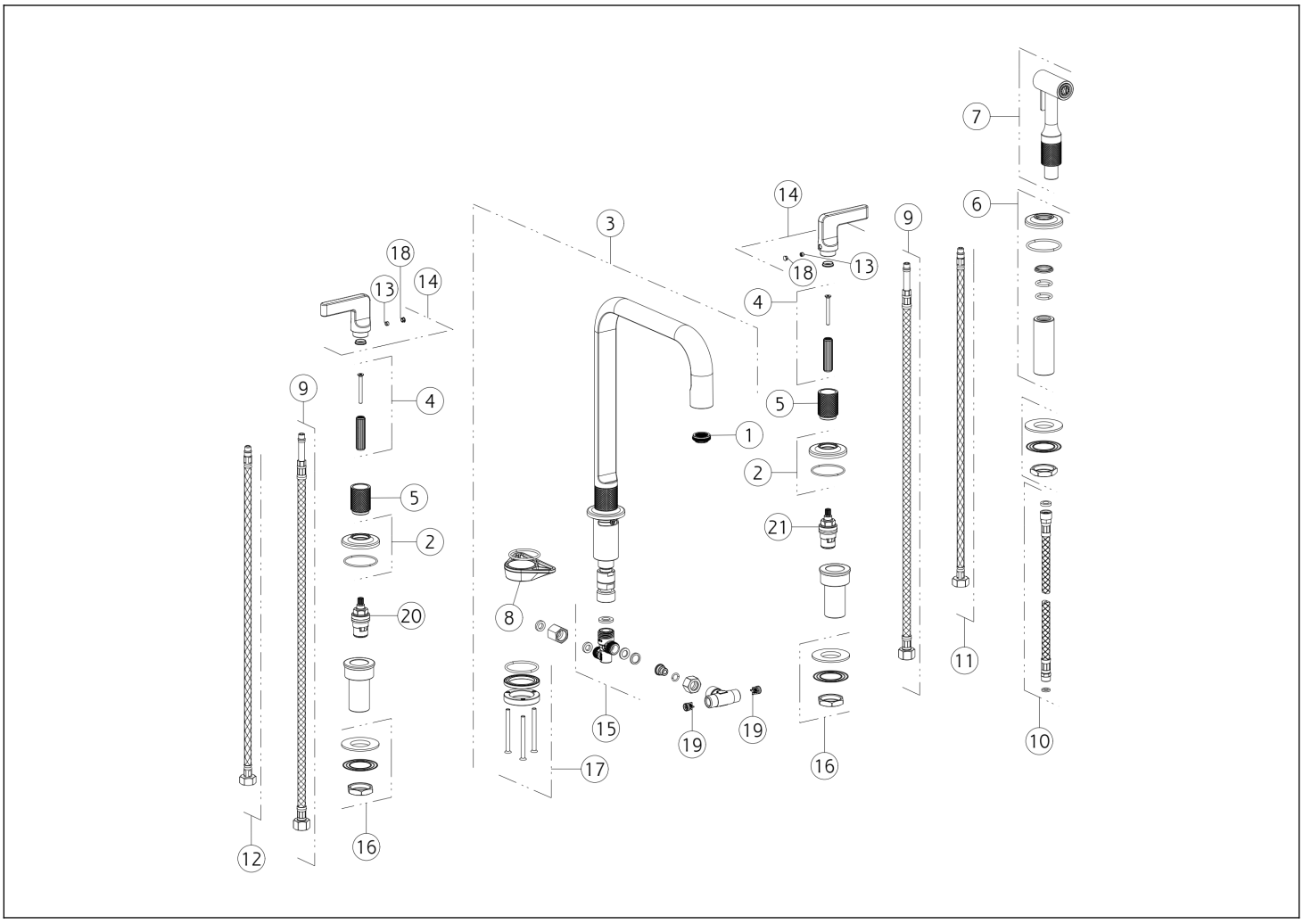

N°	Code	Description
1	SP00066	AÉRATEUR
2	SP02603	BASE
3	SP03008	BEC COMPLET
4	SP02602	BUISSON
5	SP01987	DOUILLE DE FINITION
6	SP02806	SUPPORT DE DOUCHE
7	SP02743	DOUCHETTE
8	SP00329	BRIDE TRIANGULAIRE
9	SP02468	TUYAU
10	SP03532	TUYAU
11	SP01284	TUYAU D'ALIMENTATION BLU

N°	Code	Description
12	SP01285	TUYAU D'ALIMENTATION ROUGE
13	SP00137	VIS
14	SP01865	MANCHE
15	SP03067	MAMELON
16	SP01222	KIT DE FIXATION
17	SP01261	KIT DE FIXATION
18	SP00002	COUVERCLE DE VIS
19	SP00433	CLAPET ANTI-RETOUR
20	SP00129	SOUPAPE DE TÊTE
21	SP00590	SOUPAPE DE TÊTE

Gessi S.p.A. Parco Gessi, 13037 Serravalle Sesia (Vercelli) Italie Tél. +39 0163 454111 Fax. +39 0163 453150 - www.gessi.com - gessi@gessi.it Conformément à la loi, le présent dessin ne peut être rendu public ni reproduit sans l'autorisation écrite de GESSI S.p.A. Copyright GESSI S.p.A.