GESSI

59001

GPF59001110000G000

RILIEVO

Gültigkeitsdatum
≥ 09/2020



Waschtisch-Einhebelmischer S-Version (D32mm) mit Auslauf, mit Ablaufgarnitur. 3/8 Anschluss. Tischmontage. Ausladung 126mm.

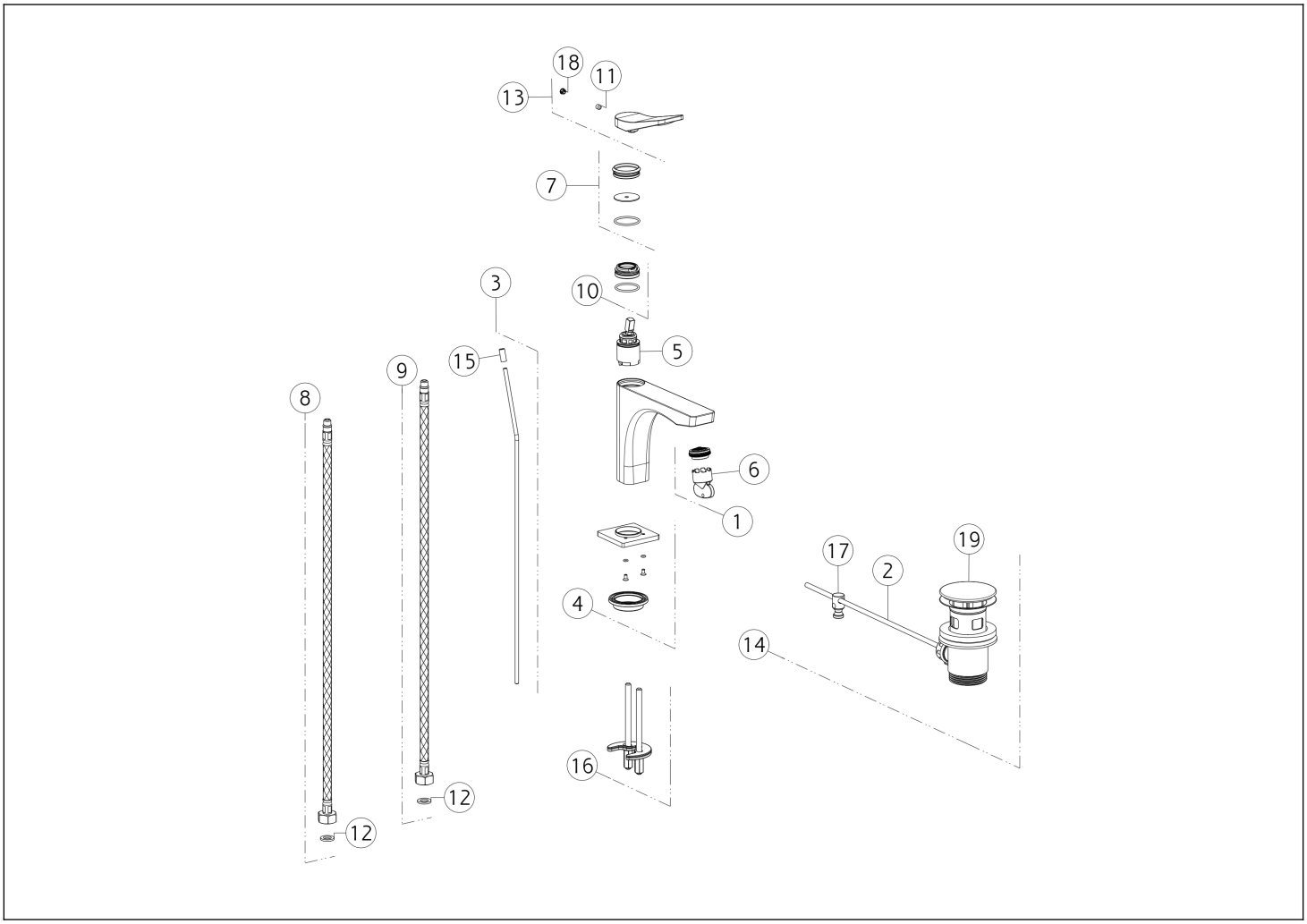

N°	Code	Beschreibung
1	SP00757	BELÜFTER
2	SP00218	STANGE
3	SP00069	ZUGSTANGE
4	SP02464	BASIS
5	SP01442	PATRONE
6	SP00010	SPEZIALWERKZEUG
7	SP02463	FERTIGSTELLUNG RINGMUTTER
8	SP01284	BLU ZULAUFSCHLAUCH
9	SP01285	ROTER ZULAUFSCHLAUCH
10	SP01278	BEFESTIGUNGSRINGMUTTER

N°	Code	Beschreibung
11	SP00610	SCHRAUBE
12	SP00064	DICHTUNG
13	SP02380	GRIFF
14	PF29263	BASIN-ABFÄLLE
15	SP03082	KNOPF
16	SP03585	BEFESTIGUNGSSATZ
17	SP00219	GEMEINSAM
18	SP00002	SCHRAUBENABDECKUNG
19	SP00772	STECKER

Gessi S.p.A. Parco Gessi, 13037 Serravalle Sesia (Vercelli) Italien Tel. +39 0163 454111 Fax. +39 0163 453150 - www.gessi.com - gessi@gessi.it Die vorliegende Zeichnung darf ohne schriftliche Genehmigung der GESSI S.p.A. nicht veröffentlicht oder vervielfältigt werden. Copyright GESSI S.p.A.