GESSI

59001

GPF59900110000G000

RILIEVO

fecha de validez
≥ 09/2020



Mezclador de lavabo, flexibles de acoplamiento, con desagüe. Cartucho Ø25 mm

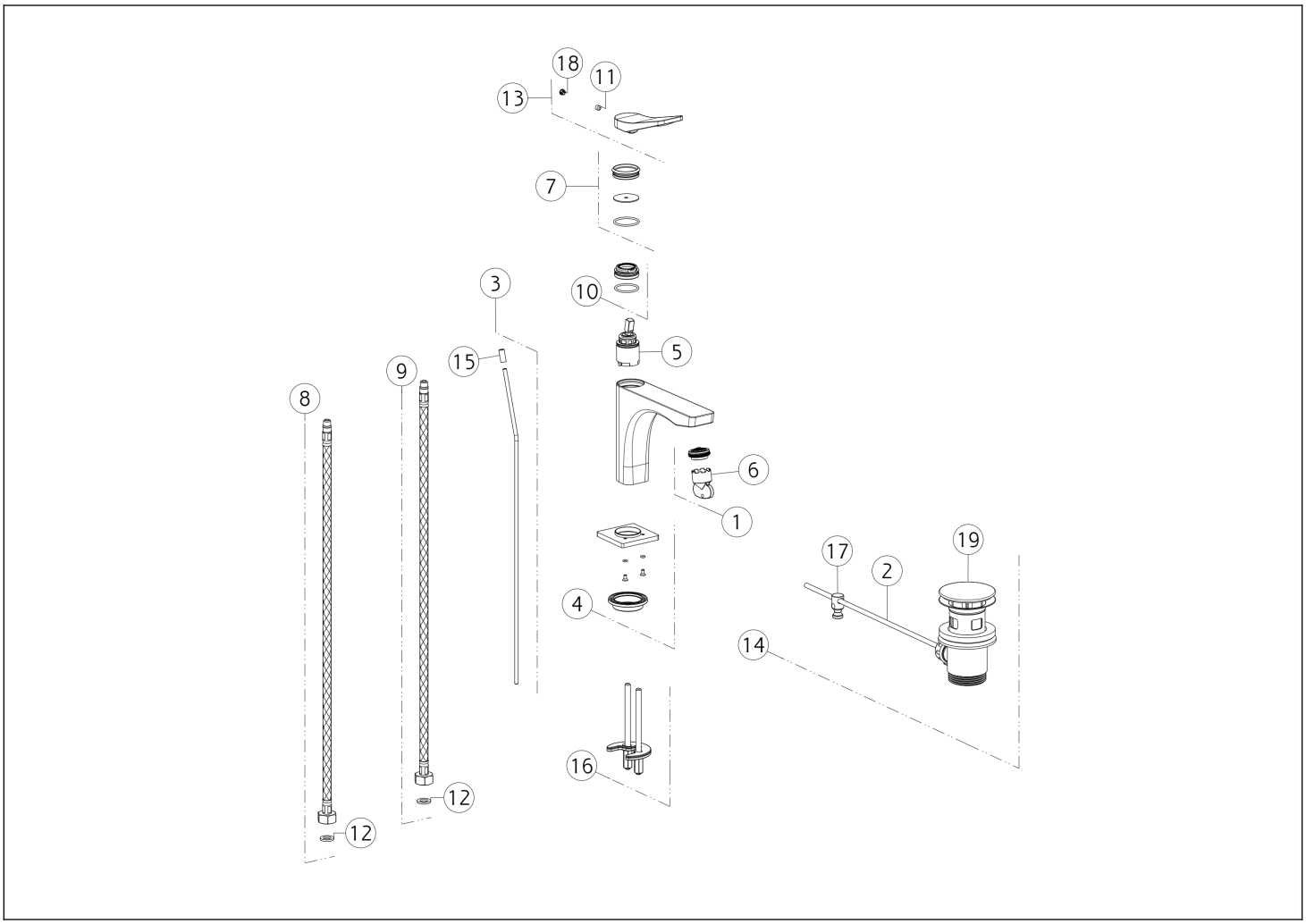

N°	Código	Descripción
1	SP00757	AIREADOR
2	SP00218	BARRA
3	SP00069	TIRAR DE LA CAÑA
4	SP02464	BASE
5	SP01442	CARTUCHO
6	SP00010	HERRAMIENTA ESPECIAL
7	SP02463	TUERCA ANULAR DE ACABADO
8	SP01284	MANGUERA DE SUMINISTRO BLU
9	SP01285	MANGUERA DE SUMINISTRO ROJA
10	SP01278	TUERCA ANULAR DE FIJACIÓN

N°	Código	Descripción
11	SP00610	TORNILLO
12	SP00064	JUNTA
13	SP02380	ASA
14	PF29263	RESIDUOS DE CUENCA
15	SP03082	PERILLA
16	SP03585	SET DE FIJACIÓN
17	SP00219	ARTICULACIÓN
18	SP00002	TAPA DE TORNILLO
19	SP00772	TAPÓN

Gessi S.p.A. Parco Gessi, 13037 Serravalle Sesia (Vercelli) Italia Tel. +39 0163 454111 Fax. +39 0163 453150 - www.gessi.com - gessi@gessi.it El presente diseño, de conformidad con la legislación vigente, no puede hacerse público ni reproducirse sin la autorización por escrito de GESSI S.p.A. Copyright GESSI S.p.A.