GESSI

59001

GPF59001100000G000

RILIEVO

date de validité
≥ 09/2020



Mitigeur lavabo, avec vidage et flexibles de raccordement. Cartouche Ø25 mm

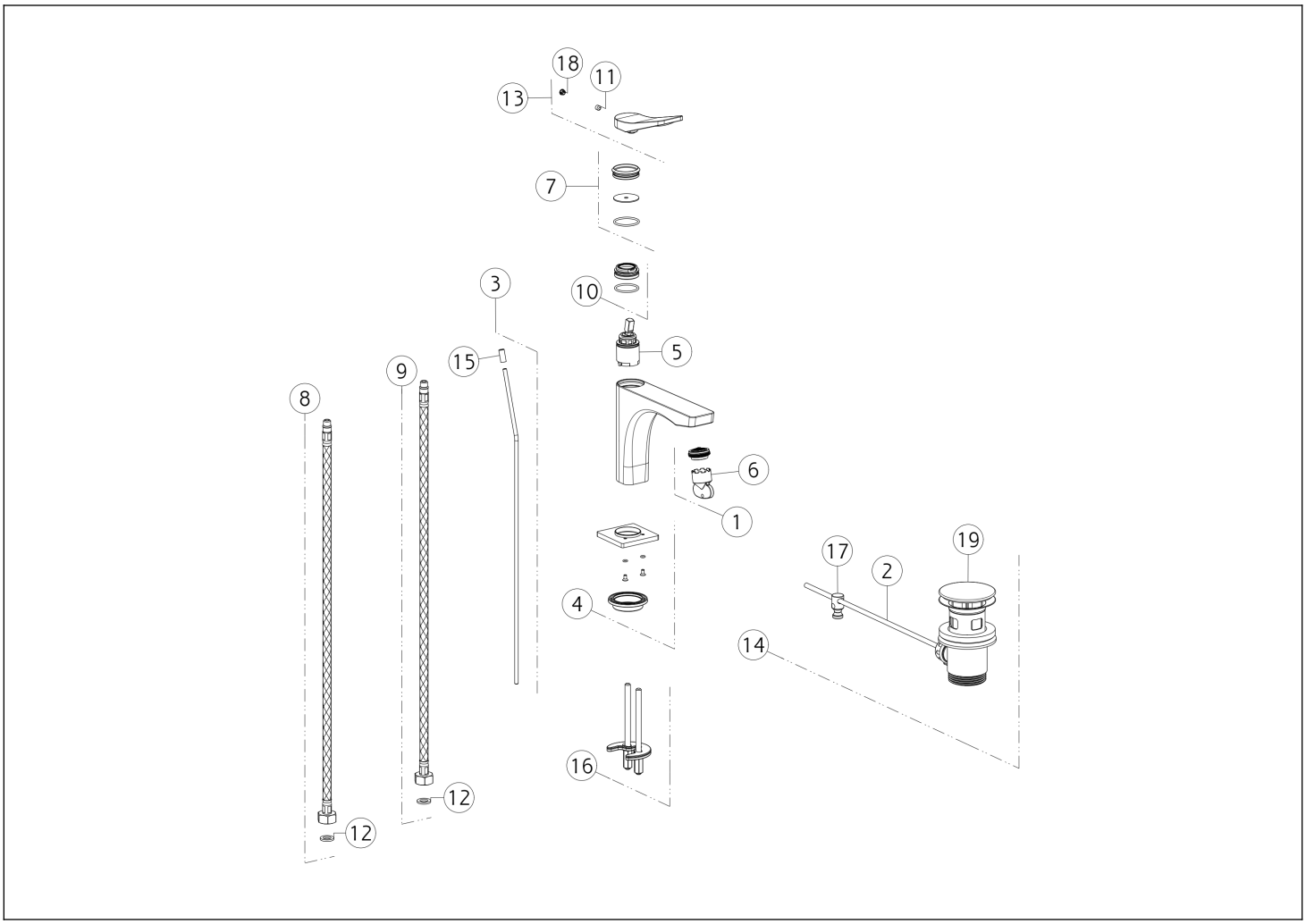

N°	Code	Description
1	SP00757	AÉRATEUR
2	SP00218	BAGUETTE
3	SP00069	TIGE DE TRACTION
4	SP02464	BASE
5	SP01442	CARTOUCHE
6	SP00010	OUTIL SPÉCIAL
7	SP02463	BAGUE DE FINITION
8	SP01284	TUYAU D'ALIMENTATION BLU
9	SP01285	TUYAU D'ALIMENTATION ROUGE
10	SP01278	BAGUE DE FIXATION

N°	Code	Description
11	SP00610	VIS
12	SP00064	JOINT
13	SP02380	MANCHE
14	PF29263	DÉCHETS DE BASSIN
15	SP03082	POMMEAU
16	SP03585	KIT DE FIXATION
17	SP00219	ARTICULATION
18	SP00002	COUVERCLE DE VIS
19	SP00772	BOUCHON

Gessi S.p.A. Parco Gessi, 13037 Serravalle Sesia (Vercelli) Italie Tél. +39 0163 454111 Fax. +39 0163 453150 - www.gessi.com - gessi@gessi.it Conformément à la loi, le présent dessin ne peut être rendu public ni reproduit sans l'autorisation écrite de GESSI S.p.A. Copyright GESSI S.p.A.