GESSI

59002

GPF59002100000G000

RILIEVO

Gültigkeitsdatum
≥ 09/2020



Waschtisch-Einhebelmischer S-Version (D32mm) mit Auslauf, ohne Ablaufgarnitur. 3/8 Anschluss. Tischmontage. Ausladung 126mm.

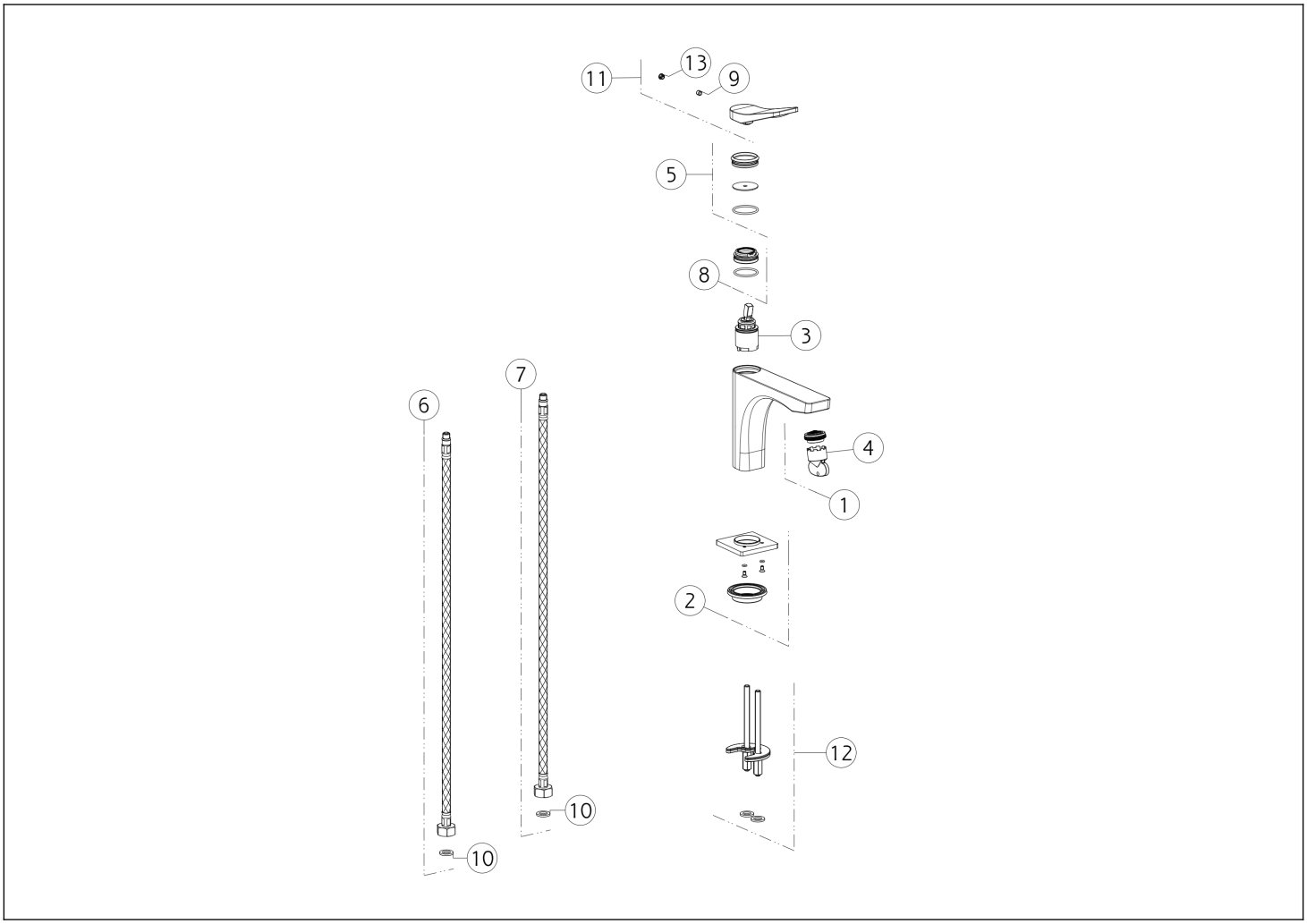

N°	Code	Beschreibung
1	SP00757	BELÜFTER
2	SP02464	BASIS
3	SP01442	PATRONE
4	SP00010	SPEZIALWERKZEUG
5	SP02463	FERTIGSTELLUNG RINGMUTTER
6	SP01284	BLU ZULAUFSCHLAUCH
7	SP01285	ROTER ZULAUFSCHLAUCH

N°	Code	Beschreibung
8	SP01278	BEFESTIGUNGSRINGMUTTER
9	SP00610	SCHRAUBE
10	SP00064	DICHTUNG
11	SP02380	GRIFF
12	SP03585	BEFESTIGUNGSSATZ
13	SP00002	SCHRAUBENABDECKUNG

Gessi S.p.A. Parco Gessi, 13037 Serravalle Sesia (Vercelli) Italien Tel. +39 0163 454111 Fax. +39 0163 453150 - www.gessi.com - gessi@gessi.it Die vorliegende Zeichnung darf ohne schriftliche Genehmigung der GESSI S.p.A. nicht veröffentlicht oder vervielfältigt werden. Copyright GESSI S.p.A.