GESSI

59002

GPF59002100000G000

RILIEVO

fecha de validez
≥ 09/2020



Mezclador de lavabo, flexibles de acoplamiento, sin desagüe. Cartucho Ø25 mm

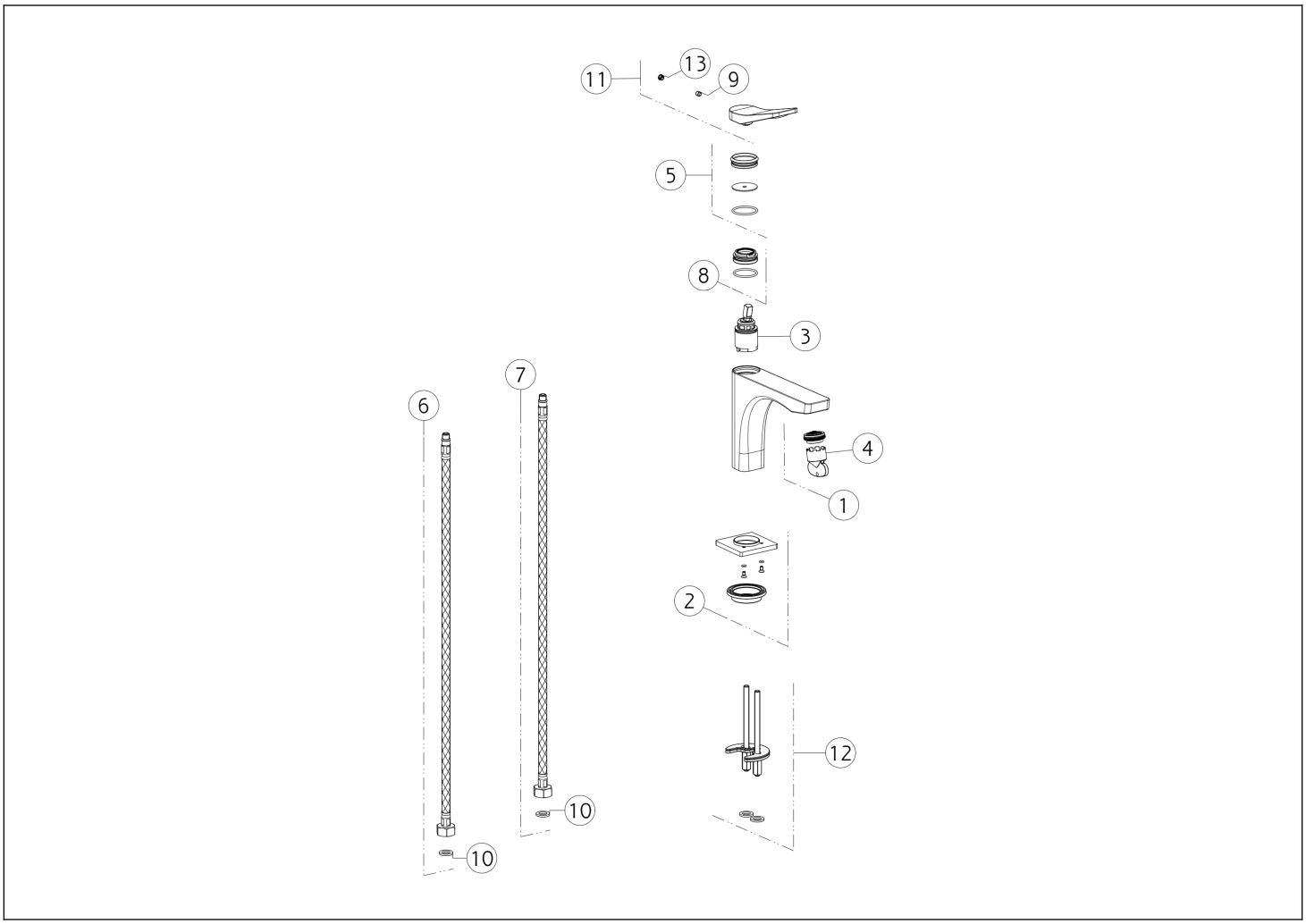

N°	Código	Descripción
1	SP00757	AIREADOR
2	SP02464	BASE
3	SP01442	CARTUCHO
4	SP00010	HERRAMIENTA ESPECIAL
5	SP02463	TUERCA ANULAR DE ACABADO
6	SP01284	MANGUERA DE SUMINISTRO BLU
7	SP01285	MANGUERA DE SUMINISTRO ROJA

N°	Código	Descripción
8	SP01278	TUERCA ANULAR DE FIJACIÓN
9	SP00610	TORNILLO
10	SP00064	JUNTA
11	SP02380	ASA
12	SP03585	SET DE FIJACIÓN
13	SP00002	TAPA DE TORNILLO

Gessi S.p.A. Parco Gessi, 13037 Serravalle Sesia (Vercelli) Italia Tel. +39 0163 454111 Fax. +39 0163 453150 - www.gessi.com - gessi@gessi.it El presente diseño, de conformidad con la legislación vigente, no puede hacerse público ni reproducirse sin la autorización por escrito de GESSI S.p.A. Copyright GESSI S.p.A.