GESSI

59002

GPF59002100000G000

RILIEVO

date de validité
≥ 09/2020



Mitigeur lavabo, sans vidage, avec flexibles de raccordement. Cartouche Ø25 mm

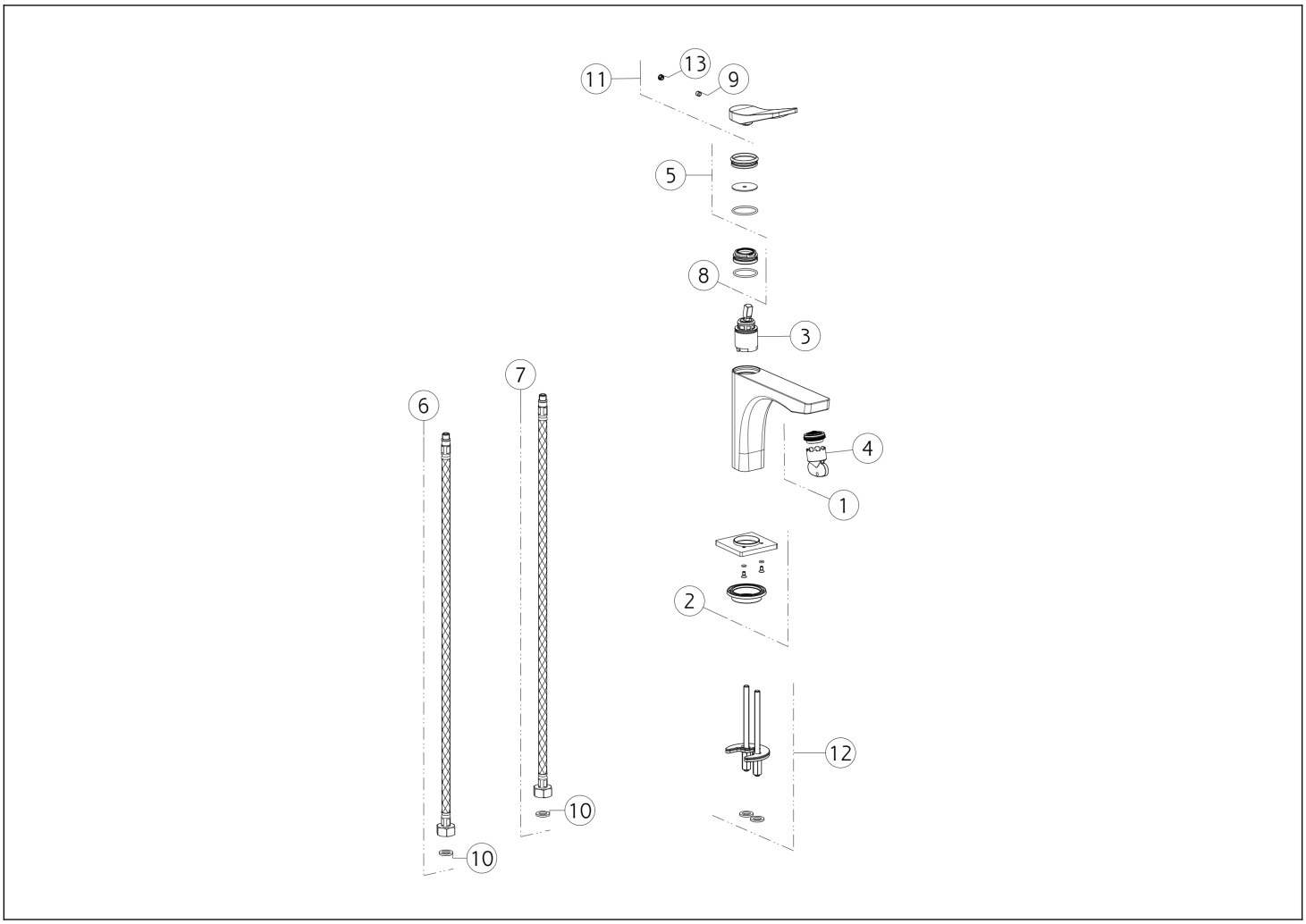

N°	Code	Description
1	SP00757	AÉRATEUR
2	SP02464	BASE
3	SP01442	CARTOUCHE
4	SP00010	OUTIL SPÉCIAL
5	SP02463	BAGUE DE FINITION
6	SP01284	TUYAU D'ALIMENTATION BLU
7	SP01285	TUYAU D'ALIMENTATION ROUGE

N°	Code	Description
8	SP01278	BAGUE DE FIXATION
9	SP00610	VIS
10	SP00064	JOINT
11	SP02380	MANCHE
12	SP03585	KIT DE FIXATION
13	SP00002	COUVERCLE DE VIS

Gessi S.p.A. Parco Gessi, 13037 Serravalle Sesia (Vercelli) Italie Tél. +39 0163 454111 Fax. +39 0163 453150 - www.gessi.com - gessi@gessi.it Conformément à la loi, le présent dessin ne peut être rendu public ni reproduit sans l'autorisation écrite de GESSI S.p.A. Copyright GESSI S.p.A.