GESSI

59002

GPF59002100000G000

RILIEVO

data di validità
≥ 09/2020



Miscelatore Lavabo senza scarico con flessibili di collegamento. Cartuccia 25mm

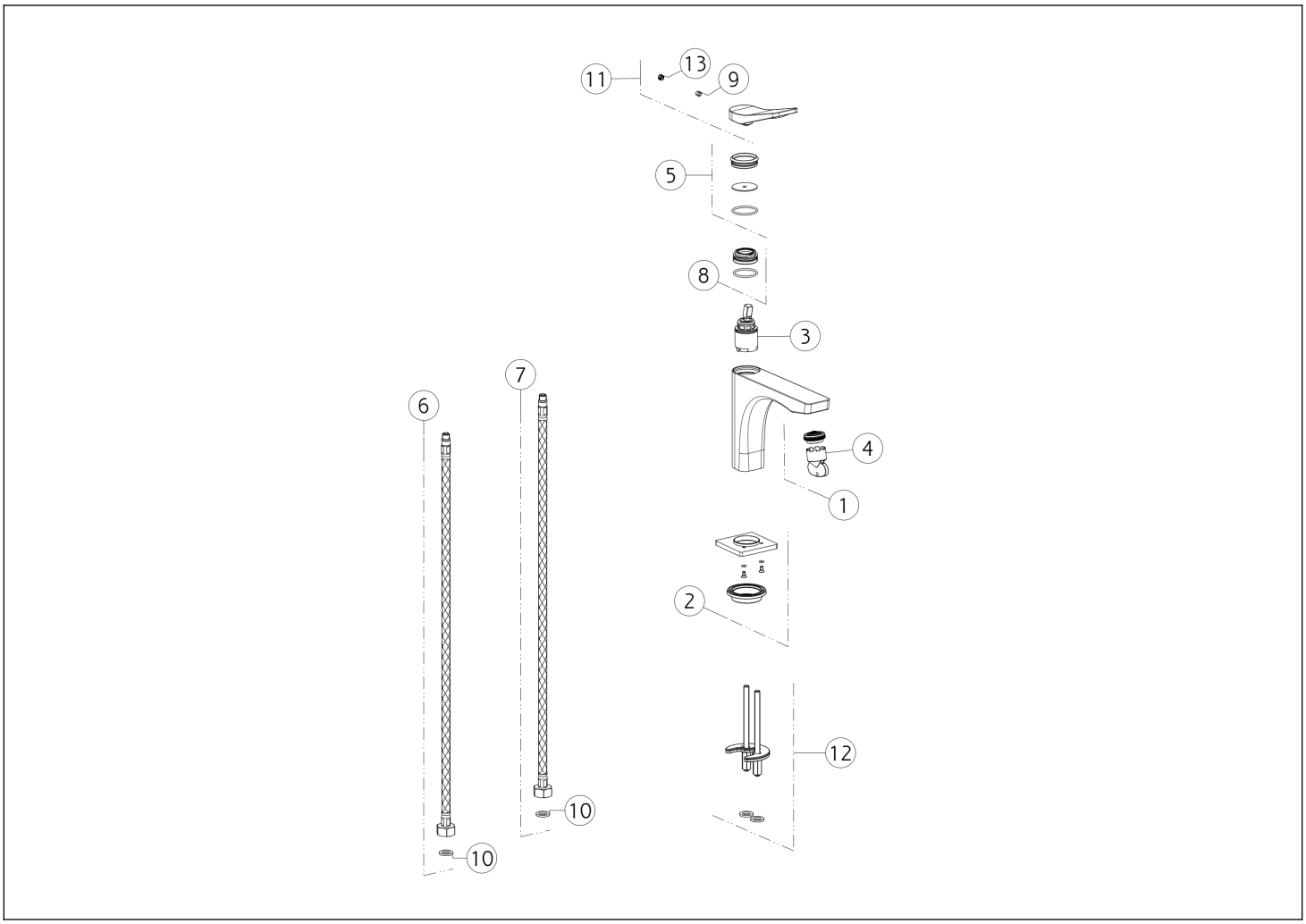

N°	Codice	Descrizione
1	SP00757	AERATORE
2	SP02464	BASETTA
3	SP01442	CARTUCCIA
4	SP00010	CHIAVE
5	SP02463	COPRIGHIERA
6	SP01284	FLESSIBILE ALIMENTAZIONE BLU
7	SP01285	FLESSIBILE ALIMENTAZIONE ROSSO

N°	Codice	Descrizione
8	SP01278	GHIERA SERRAGGIO CARTUCCIA
9	SP00610	GRANO
10	SP00064	GUARNIZIONE
11	SP02380	MANIGLIA
12	SP03585	SET DI FISSAGGIO
13	SP00002	TAPPINO COPRI GRANO

Gessi S.p.A. Parco Gessi, 13037 Serravalle Sesia (Vercelli) Italia Tel.+39 0163 454111 Fax.+39 0163 453150 - www.gessi.com - gessi@gessi.it Il presente disegno a termine di legge non puo' essere reso pubblico o riprodotto senza l'autorizzazione scritta della GESSI S.p.A. copyright GESSI S.p.A.