GESSI

59003

GPF59003000000G000

RILIEVO

Gültigkeitsdatum
≥ 05/2018



Waschtisch-Einhebelmischer S-Version (D32mm) hohe Version mit Auslauf, mit Ablaufgarnitur. 3/8 Anschluss. Tischmontage. Ausladung 154mm. Höhe 250mm.

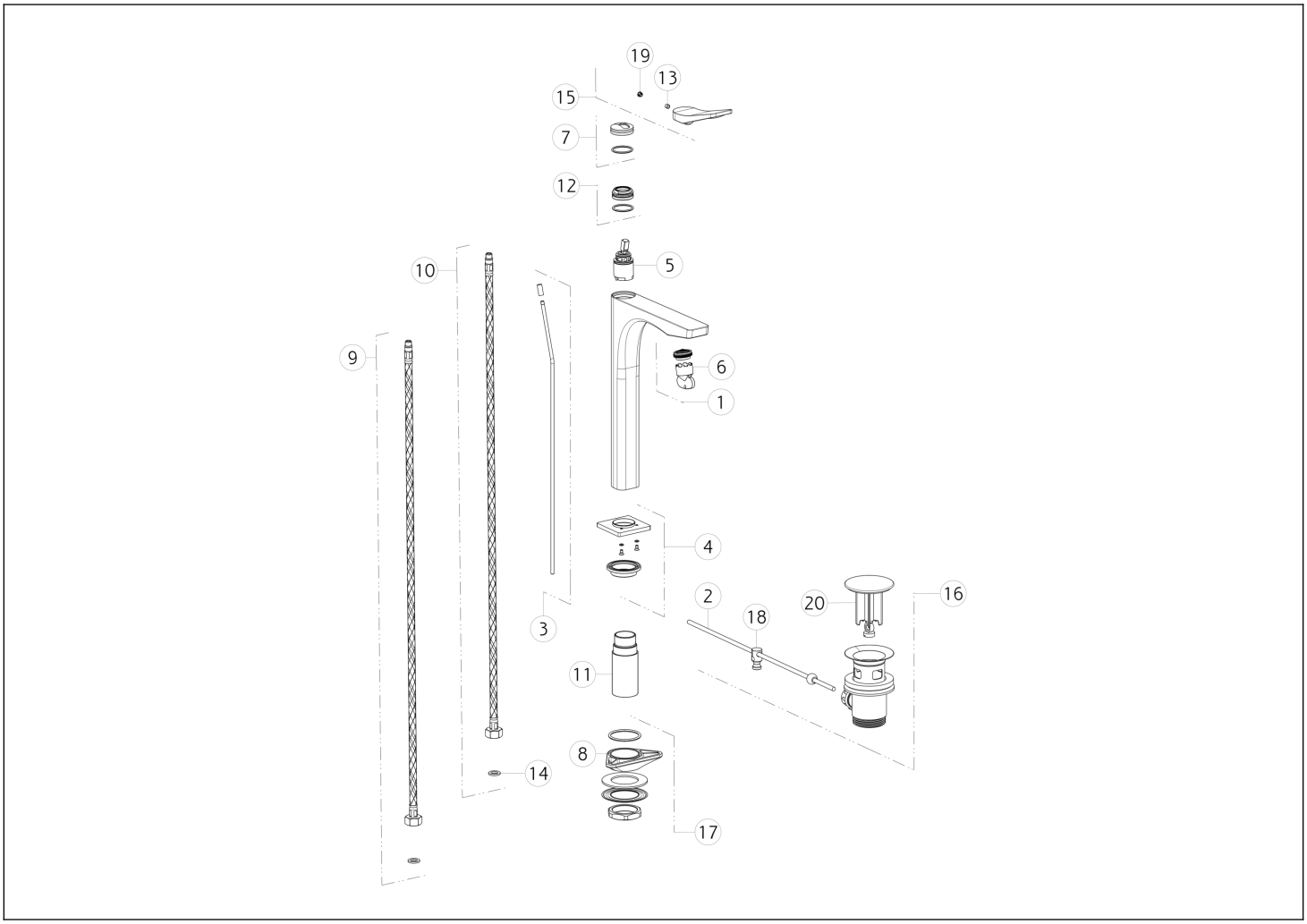

N°	Code	Beschreibung
1	SP00757	BELÜFTER
2	SP00218	STANGE
3	SP00069	ZUGSTANGE
4	SP02464	BASIS
5	SP01442	PATRONE
6	SP00010	SPEZIALWERKZEUG
7	SP02463	FERTIGSTELLUNG RINGMUTTER
8	SP00329	DREIECKIGER FLANSCH
9	SP01286	BLU ZULAUFSCHLAUCH
10	SP01287	ROTER ZULAUFSCHLAUCH

N°	Code	Beschreibung
11	SP02465	SCHENKEL
12	SP01278	BEFESTIGUNGSRINGMUTTER
13	SP00610	SCHRAUBE
14	SP00064	DICHTUNG
15	SP02380	GRIFF
16	PF29263	BASIN-ABFÄLLE
17	SP01250	BEFESTIGUNGSSATZ
18	SP00219	GEMEINSAM
19	SP00002	SCHRAUBENABDECKUNG
20	SP00772	STECKER

Gessi S.p.A. Parco Gessi, 13037 Serravalle Sesia (Vercelli) Italien Tel. +39 0163 454111 Fax. +39 0163 453150 - www.gessi.com - gessi@gessi.it Die vorliegende Zeichnung darf ohne schriftliche Genehmigung der GESSI S.p.A. nicht veröffentlicht oder vervielfältigt werden. Copyright GESSI S.p.A.