GESSI

59003

GPF59003000000G000

RILIEVO

fecha de validez
≥ 05/2018



Mezclador alto de lavabo, flexibles de acoplamiento, con desagüe. Cartucho Ø25 mm

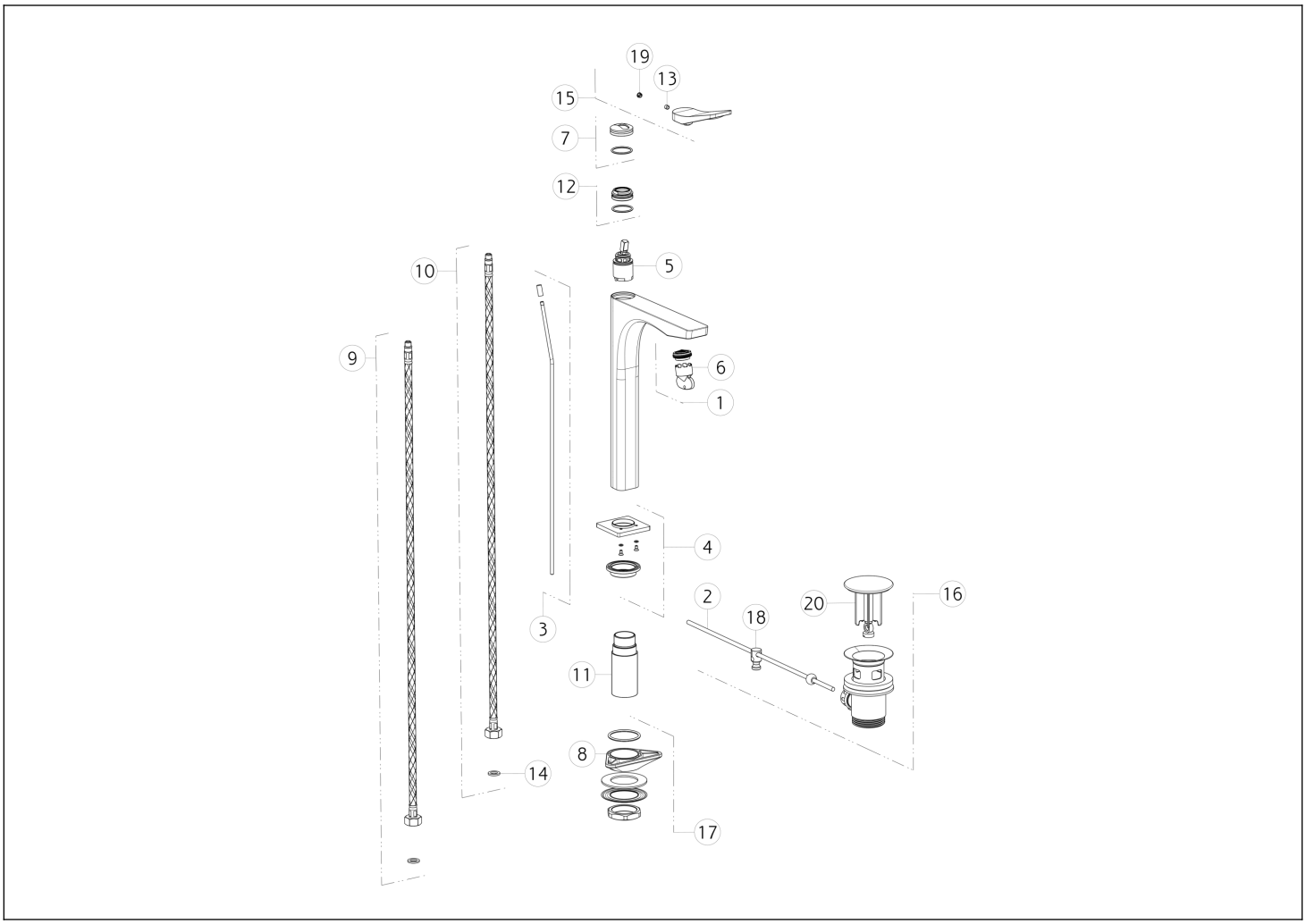

N°	Código	Descripción
1	SP00757	AIREADOR
2	SP00218	BARRA
3	SP00069	TIRAR DE LA CAÑA
4	SP02464	BASE
5	SP01442	CARTUCHO
6	SP00010	HERRAMIENTA ESPECIAL
7	SP02463	TUERCA ANULAR DE ACABADO
8	SP00329	BRIDA TRIANGULAR
9	SP01286	MANGUERA DE SUMINISTRO BLU
10	SP01287	MANGUERA DE SUMINISTRO ROJA

N°	Código	Descripción
11	SP02465	PIERNA
12	SP01278	TUERCA ANULAR DE FIJACIÓN
13	SP00610	TORNILLO
14	SP00064	JUNTA
15	SP02380	ASA
16	PF29263	RESIDUOS DE CUENCA
17	SP01250	SET DE FIJACIÓN
18	SP00219	ARTICULACIÓN
19	SP00002	TAPA DE TORNILLO
20	SP00772	TAPÓN

 El presente diseño, de conformidad con la legislación vigente, no puede hacerse público ni reproducirse sin la autorización por escrito de GESSI S.p.A. Copyright GESSI S.p.A.