GESSI

59003

GPF59003000000G000

RILIEVO

date de validité
≥ 05/2018



Mitigeur lavabo réhaussé, avec vidage et flexibles de raccordement. Cartouche Ø25 mm

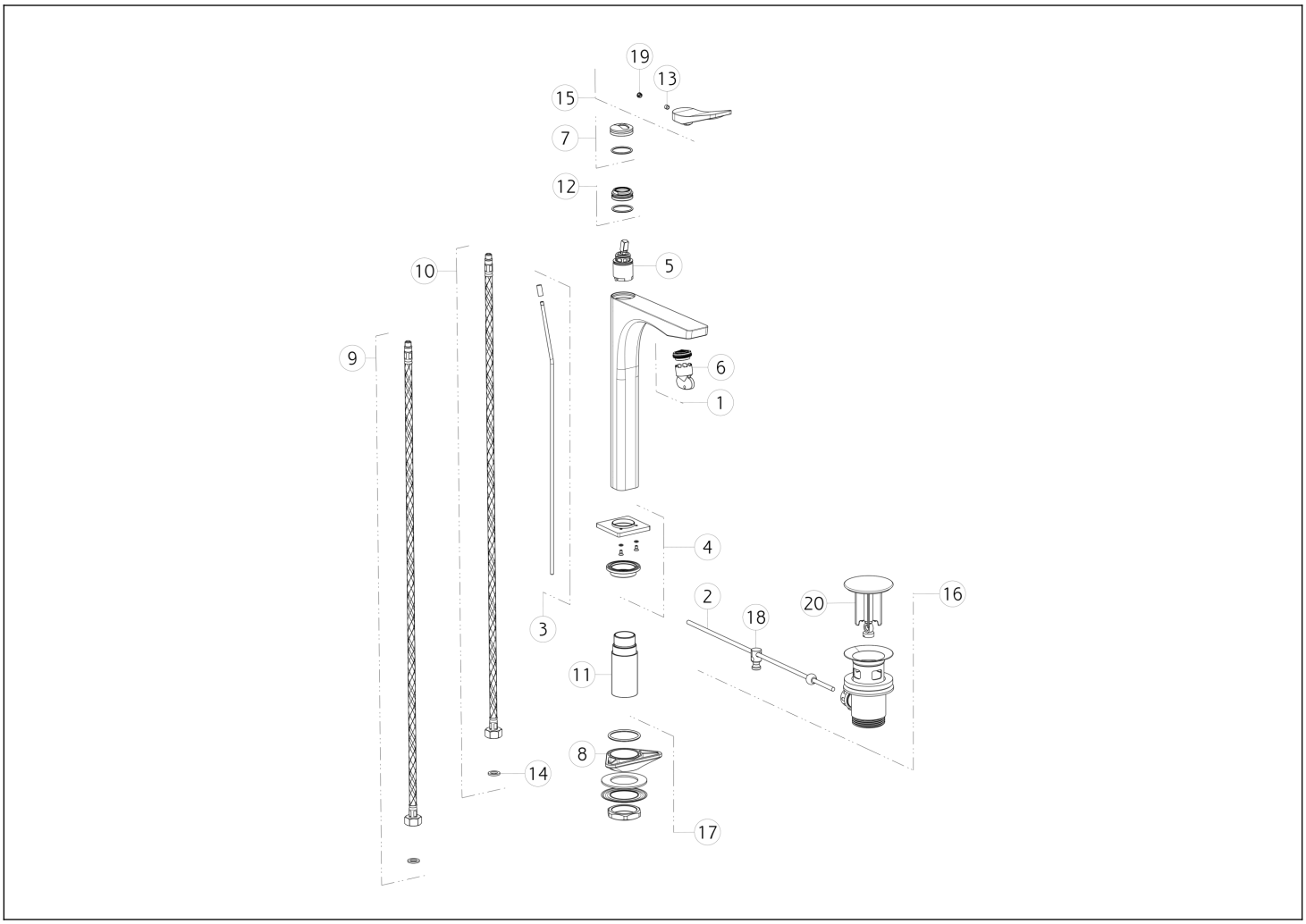

N°	Code	Description
1	SP00757	AÉRATEUR
2	SP00218	BAGUETTE
3	SP00069	TIGE DE TRACTION
4	SP02464	BASE
5	SP01442	CARTOUCHE
6	SP00010	OUTIL SPÉCIAL
7	SP02463	BAGUE DE FINITION
8	SP00329	BRIDE TRIANGULAIRE
9	SP01286	TUYAU D'ALIMENTATION BLU
10	SP01287	TUYAU D'ALIMENTATION ROUGE

N°	Code	Description
11	SP02465	TIGE
12	SP01278	BAGUE DE FIXATION
13	SP00610	VIS
14	SP00064	JOINT
15	SP02380	MANCHE
16	PF29263	DÉCHETS DE BASSIN
17	SP01250	KIT DE FIXATION
18	SP00219	ARTICULATION
19	SP00002	COUVERCLE DE VIS
20	SP00772	BOUCHON

 Conformément à la loi, le présent dessin ne peut être rendu public ni reproduit sans l'autorisation écrite de GESSI S.p.A. Copyright GESSI S.p.A.