GESSI

59004

GPF59004000000G000

RILIEVO

fecha de validez
≥ 10/2018



Mezclador alto de lavabo, flexibles de acoplamiento, sin desagüe. Cartucho Ø25 mm

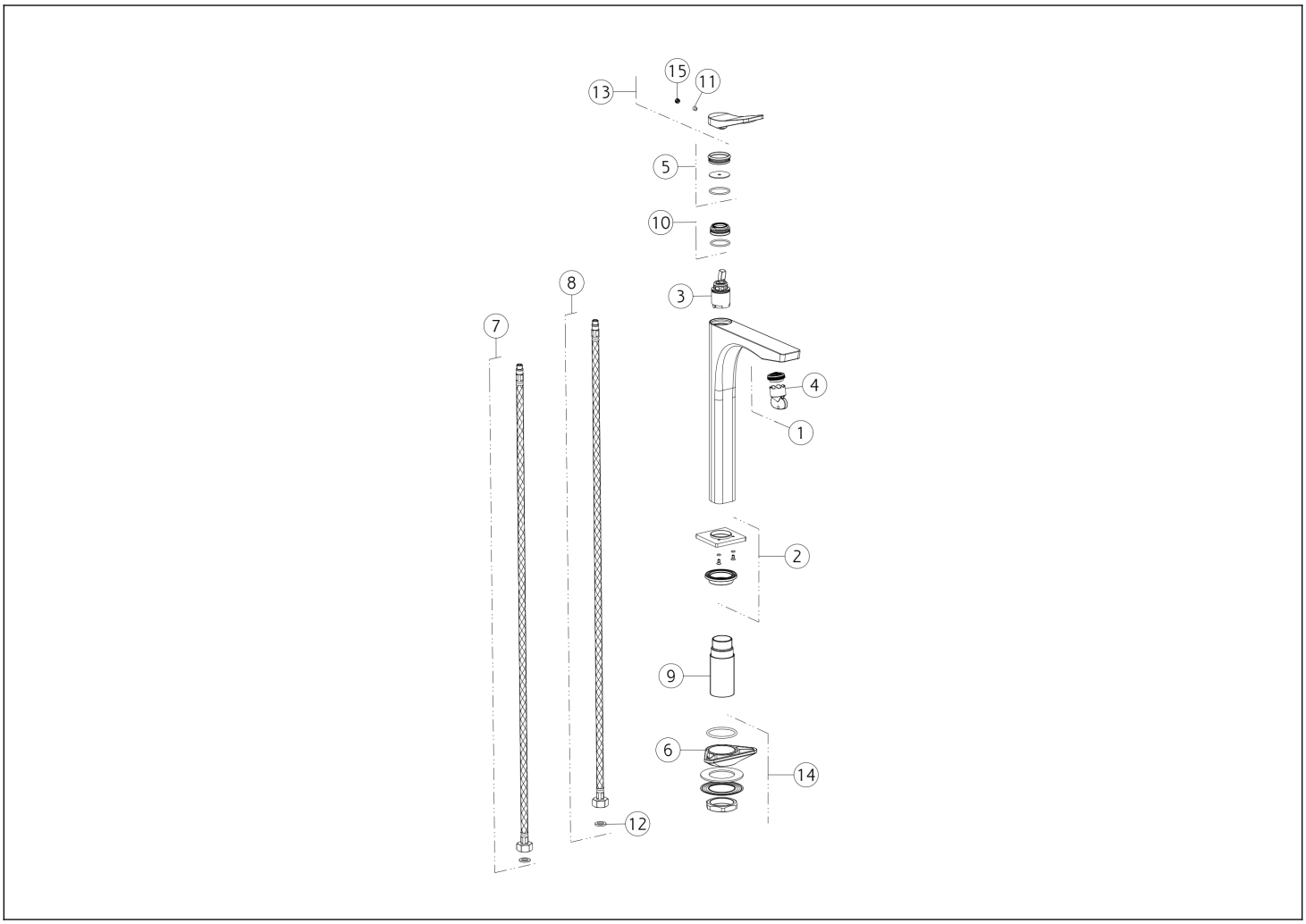

N°	Código	Descripción
1	SP00757	AIREADOR
2	SP02464	BASE
3	SP01442	CARTUCHO
4	SP00010	HERRAMIENTA ESPECIAL
5	SP02463	TUERCA ANULAR DE ACABADO
6	SP00329	BRIDA TRIANGULAR
7	SP01286	MANGUERA DE SUMINISTRO BLU
8	SP01287	MANGUERA DE SUMINISTRO ROJA

N°	Código	Descripción
9	SP02465	PIERNA
10	SP01278	TUERCA ANULAR DE FIJACIÓN
11	SP00284	TORNILLO
12	SP00064	JUNTA
13	SP02380	ASA
14	SP01250	SET DE FIJACIÓN
15	SP00002	TAPA DE TORNILLO

Gessi S.p.A. Parco Gessi, 13037 Serravalle Sesia (Vercelli) Italia Tel. +39 0163 454111 Fax. +39 0163 453150 - www.gessi.com - gessi@gessi.it El presente diseño, de conformidad con la legislación vigente, no puede hacerse público ni reproducirse sin la autorización por escrito de GESSI S.p.A. Copyright GESSI S.p.A.