GESSI

59004

GPF59004000000G000

RILIEVO

date de validité
≥ 10/2018



Mitigeur lavabo réhaussé, sans vidage, avec flexibles de raccordement. Cartouche Ø25 mm

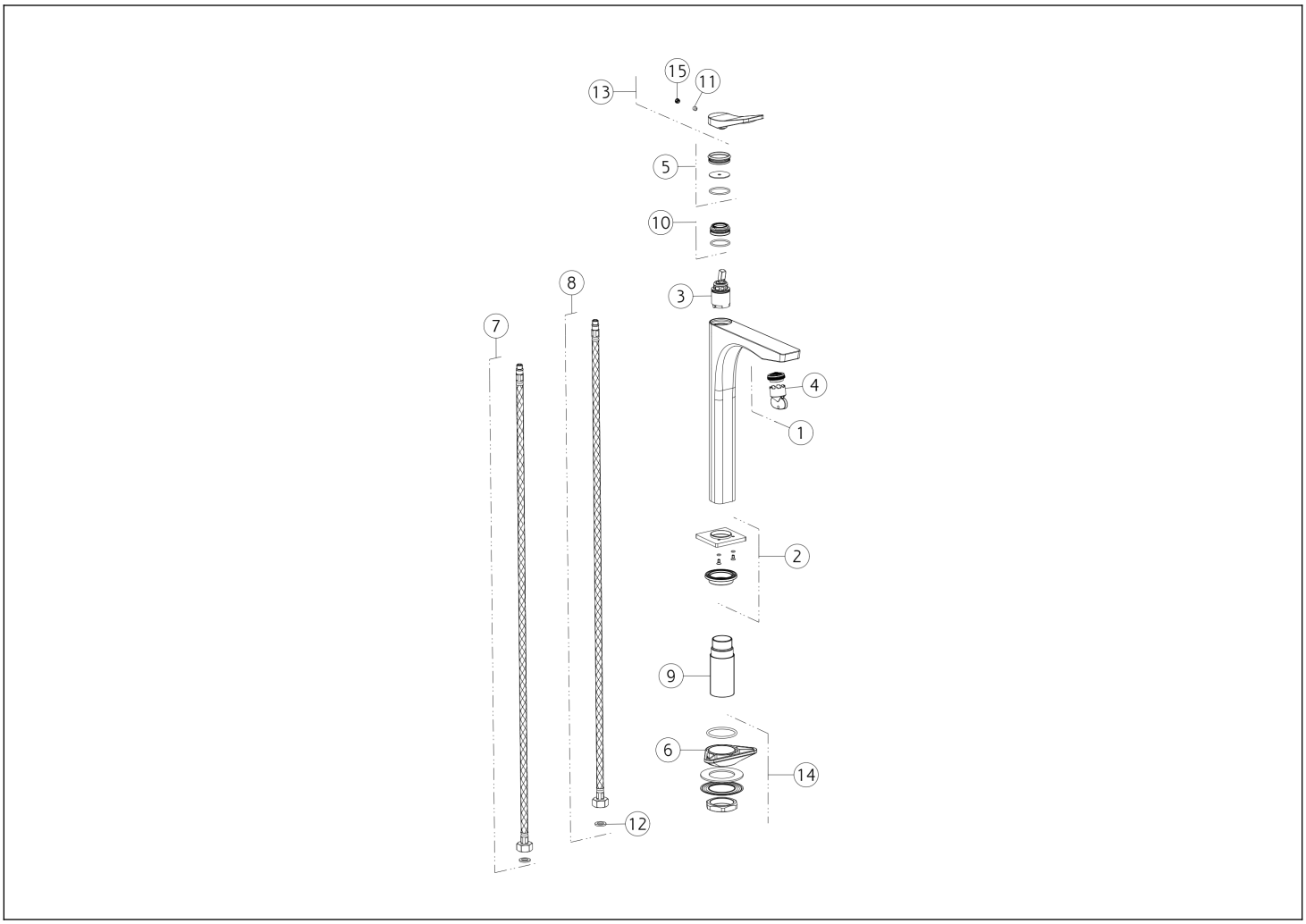

N°	Code	Description
1	SP00757	AÉRATEUR
2	SP02464	BASE
3	SP01442	CARTOUCHE
4	SP00010	OUTIL SPÉCIAL
5	SP02463	BAGUE DE FINITION
6	SP00329	BRIDE TRIANGULAIRE
7	SP01286	TUYAU D'ALIMENTATION BLU
8	SP01287	TUYAU D'ALIMENTATION ROUGE

N°	Code	Description
9	SP02465	TIGE
10	SP01278	BAGUE DE FIXATION
11	SP00284	VIS
12	SP00064	JOINT
13	SP02380	MANCHE
14	SP01250	KIT DE FIXATION
15	SP00002	COUVERCLE DE VIS

Gessi S.p.A. Parco Gessi, 13037 Serravalle Sesia (Vercelli) Italie Tél. +39 0163 454111 Fax. +39 0163 453150 - www.gessi.com - gessi@gessi.it Conformément à la loi, le présent dessin ne peut être rendu public ni reproduit sans l'autorisation écrite de GESSI S.p.A. Copyright GESSI S.p.A.