GESSI

59005

GPF59900510000G000

RILIEVO

fecha de validez
≥ 11/2020



Mezclador de lavabo, flexibles de acoplamiento, con desagüe. Cartucho Ø35 mm

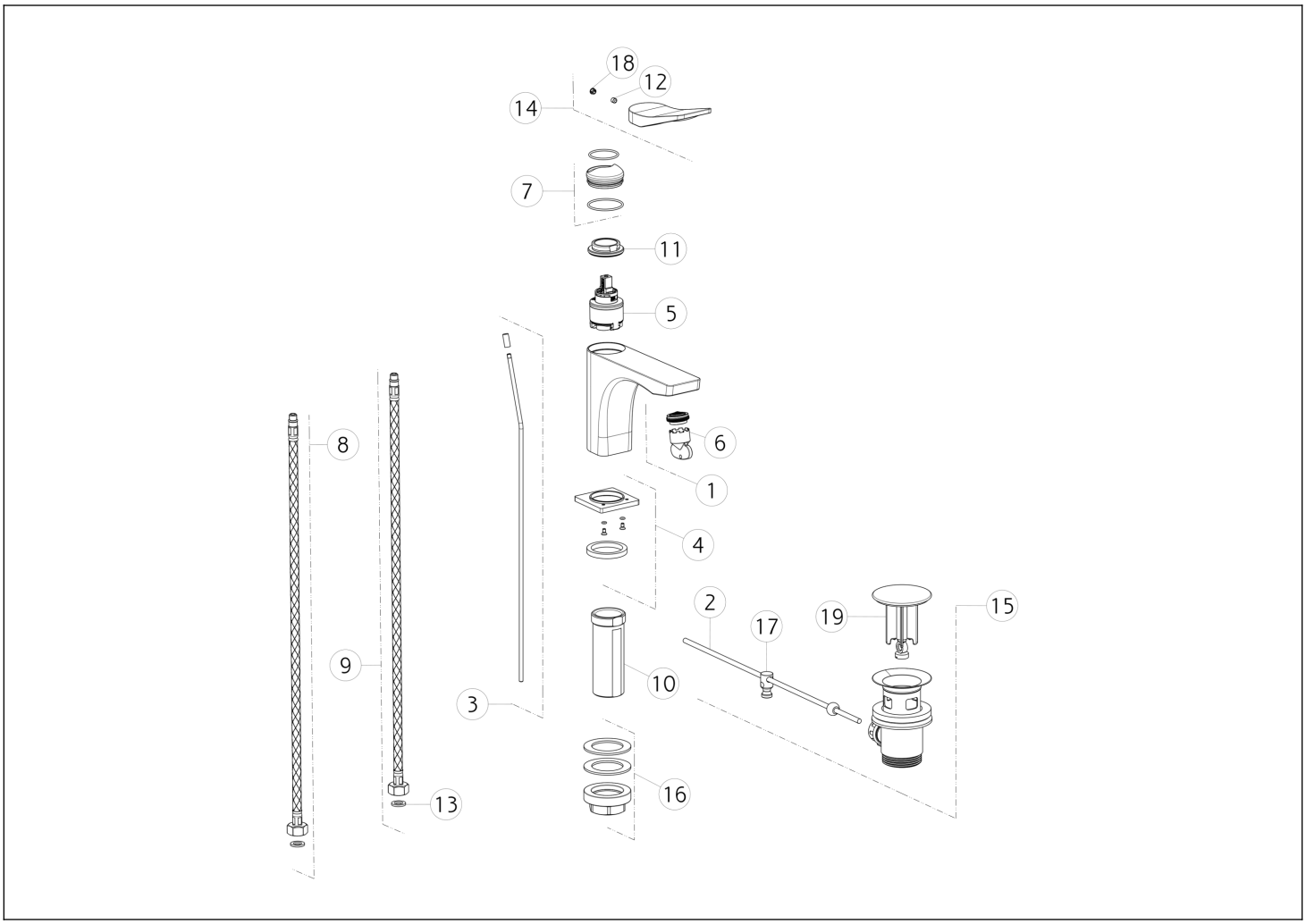

N°	Código	Descripción
1	SP00757	AIREADOR
2	SP00218	BARRA
3	SP00069	TIRAR DE LA CAÑA
4	SP03171	BASE
5	SP00992	CARTUCHO
6	SP00010	HERRAMIENTA ESPECIAL
7	SP02466	TUERCA ANULAR DE ACABADO
8	SP01284	MANGUERA DE SUMINISTRO BLU
9	SP01285	MANGUERA DE SUMINISTRO ROJA
10	SP01701	PIERNA

N°	Código	Descripción
11	SP00020	TUERCA ANULAR DE FIJACIÓN
12	SP00610	TORNILLO
13	SP00064	JUNTA
14	SP02415	ASA
15	PF29263	RESIDUOS DE CUENCA
16	SP02370	SET DE FIJACIÓN
17	SP00219	ARTICULACIÓN
18	SP00002	TAPA DE TORNILLO
19	SP00772	TAPÓN

Gessi S.p.A. Parco Gessi, 13037 Serravalle Sesia (Vercelli) Italia Tel. +39 0163 454111 Fax. +39 0163 453150 - www.gessi.com - gessi@gessi.it El presente diseño, de conformidad con la legislación vigente, no puede hacerse público ni reproducirse sin la autorización por escrito de GESSI S.p.A. Copyright GESSI S.p.A.