GESSI

59005

GPF59900510000G000

RILIEVO

date de validité
≥ 11/2020



Mitigeur lavabo, avec vidage et flexibles de raccordement. Cartouche Ø35 mm

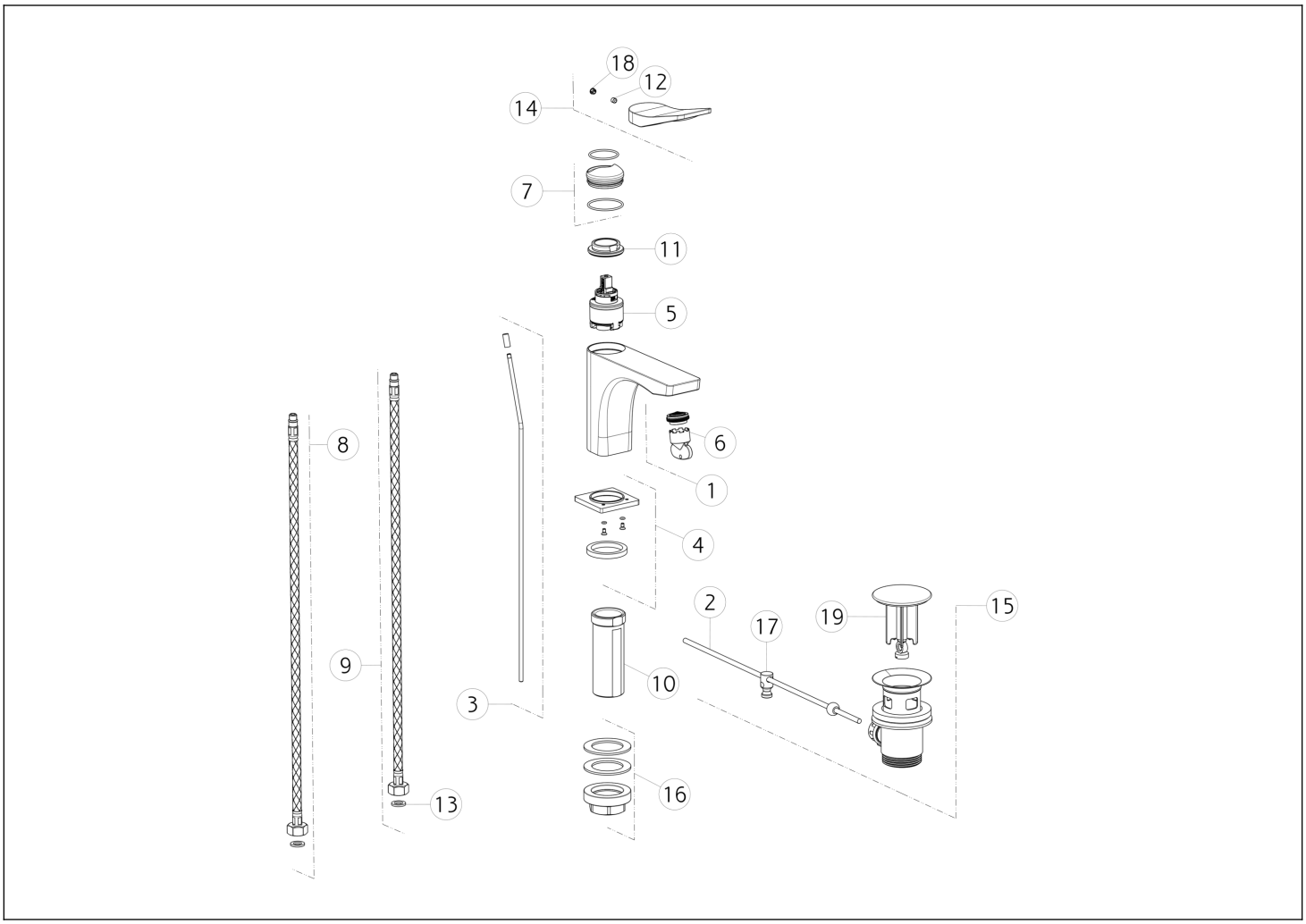

N°	Code	Description
1	SP00757	AÉRATEUR
2	SP00218	BAGUETTE
3	SP00069	TIGE DE TRACTION
4	SP03171	BASE
5	SP00992	CARTOUCHE
6	SP00010	OUTIL SPÉCIAL
7	SP02466	BAGUE DE FINITION
8	SP01284	TUYAU D'ALIMENTATION BLU
9	SP01285	TUYAU D'ALIMENTATION ROUGE
10	SP01701	TIGE

N°	Code	Description
11	SP00020	BAGUE DE FIXATION
12	SP00610	VIS
13	SP00064	JOINT
14	SP02415	MANCHE
15	PF29263	DÉCHETS DE BASSIN
16	SP02370	KIT DE FIXATION
17	SP00219	ARTICULATION
18	SP00002	COUVERCLE DE VIS
19	SP00772	BOUCHON

Gessi S.p.A. Parco Gessi, 13037 Serravalle Sesia (Vercelli) Italie Tél. +39 0163 454111 Fax. +39 0163 453150 - www.gessi.com - gessi@gessi.it Conformément à la loi, le présent dessin ne peut être rendu public ni reproduit sans l'autorisation écrite de GESSI S.p.A. Copyright GESSI S.p.A.