GESSI

59005

GPF59900510000G000

RILIEVO

data di validità
≥ 11/2020



Miscelatore Lavabo con scarico con flessibili di collegamento. Cartuccia 35mm

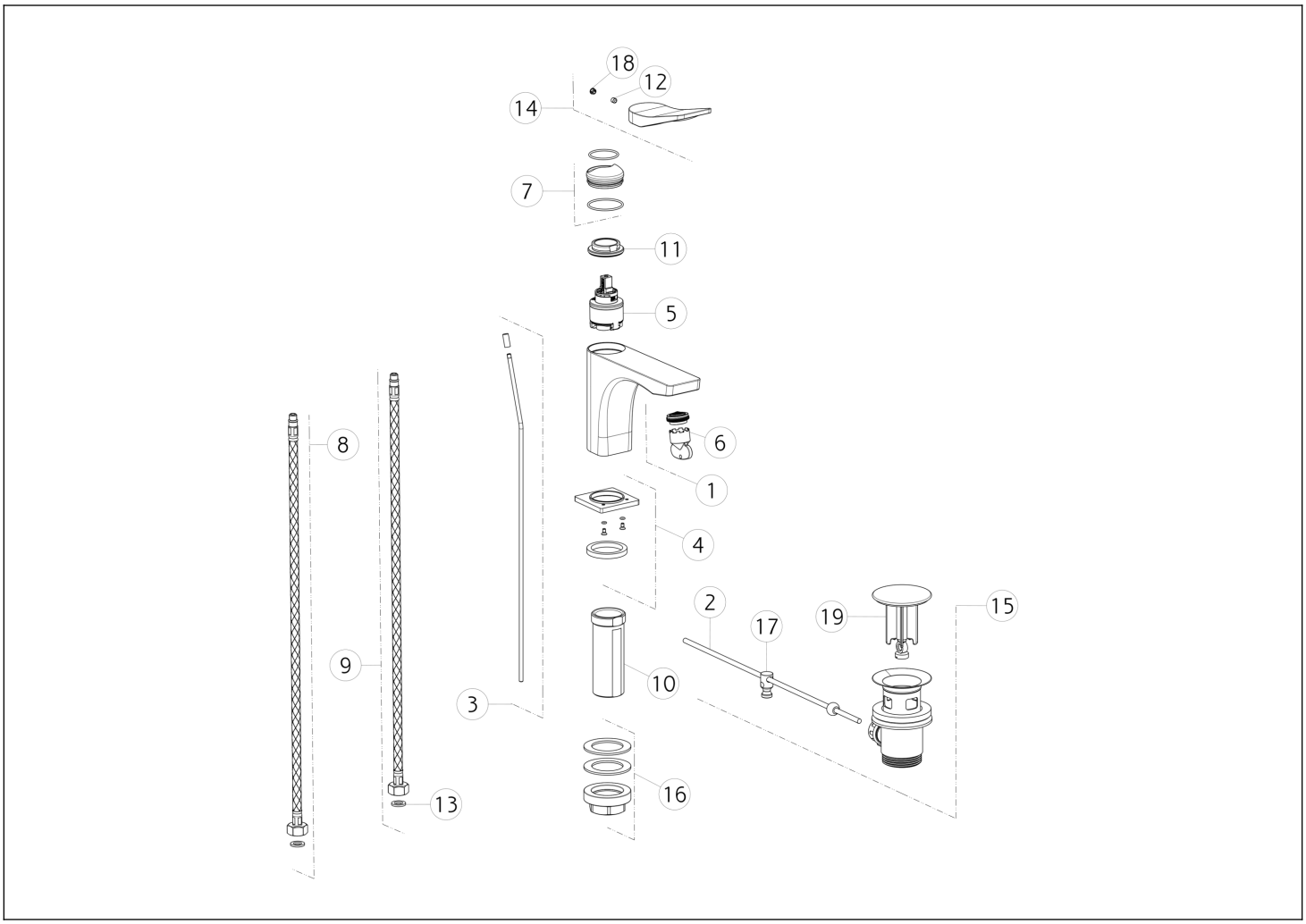

N°	Codice	Descrizione
1	SP00757	AERATORE
2	SP00218	ASTA
3	SP00069	ASTA SALTERELLO
4	SP03171	BASETTA
5	SP00992	CARTUCCIA
6	SP00010	CHIAVE
7	SP02466	COPRIGHIERA
8	SP01284	FLESSIBILE ALIMENTAZIONE BLU
9	SP01285	FLESSIBILE ALIMENTAZIONE ROSSO
10	SP01701	GAMBO

N°	Codice	Descrizione
11	SP00020	GHIERA SERRAGGIO CARTUCCIA
12	SP00610	GRANO
13	SP00064	GUARNIZIONE
14	SP02415	MANIGLIA
15	PF29263	PILETTA
16	SP02370	SET DI FISSAGGIO
17	SP00219	SNODO
18	SP00002	TAPPINO COPRI GRANO
19	SP00772	TAPPO PILETTA

Gessi S.p.A. Parco Gessi, 13037 Serravalle Sesia (Vercelli) Italia Tel.+39 0163 454111 Fax.+39 0163 453150 - www.gessi.com - gessi@gessi.it Il presente disegno a termine di legge non puo' essere reso pubblico o riprodotto senza l'autorizzazione scritta della GESSI S.p.A. copyright GESSI S.p.A.