GESSI

59006

GPF59006100000G000

RILIEVO

fecha de validez
≥ 07/2021



Mezclador de lavabo, flexibles de acoplamiento, sin desagüe. Cartucho Ø35 mm

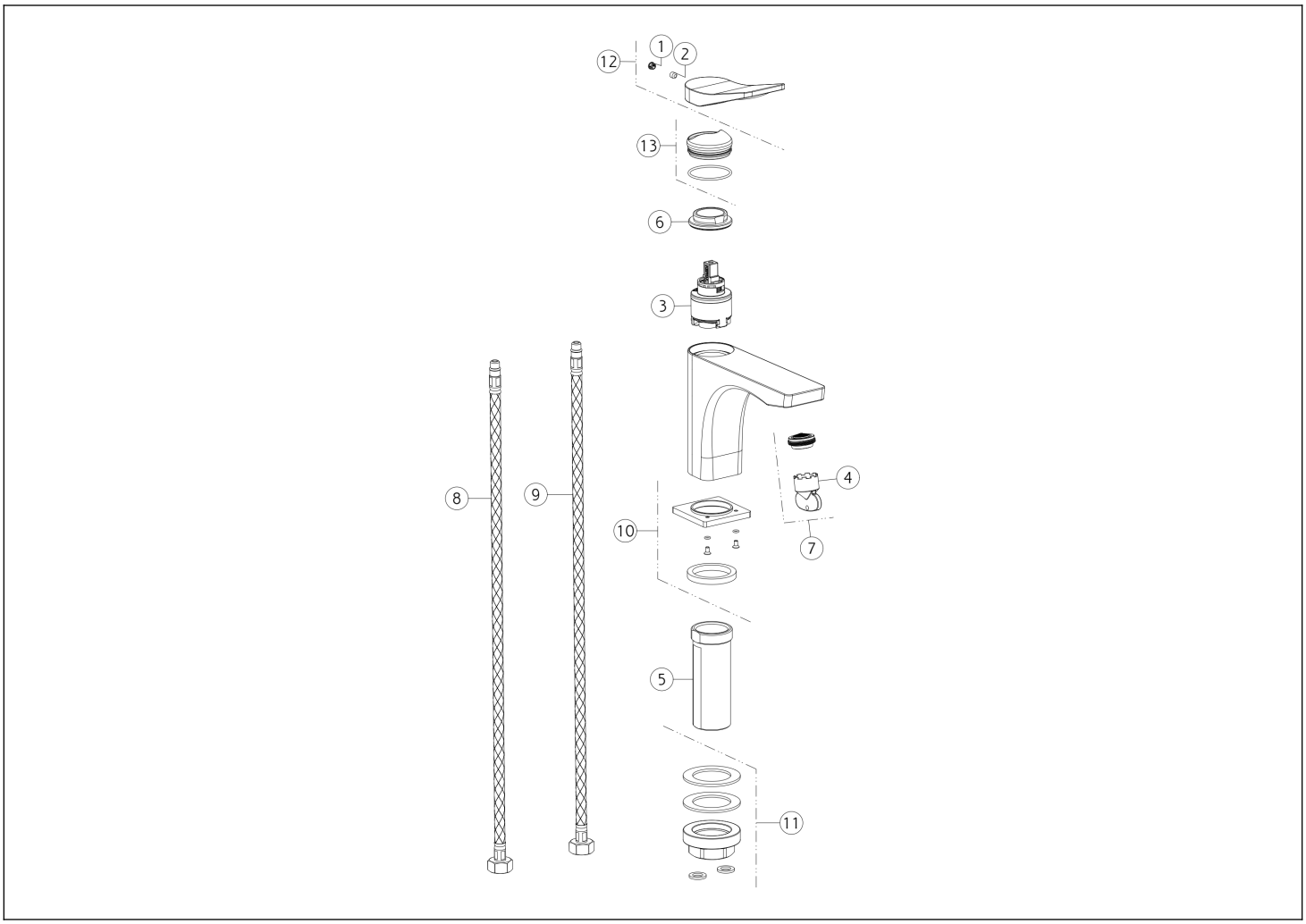

N°	Código	Descripción
1	SP00002	TAPA DE TORNILLO
2	SP00610	TORNILLO
3	SP00992	CARTUCHO
4	SP00010	HERRAMIENTA ESPECIAL
5	SP01701	PIERNA
6	SP00020	TUERCA ANULAR DE FIJACIÓN
7	SP00757	AIREADOR

N°	Código	Descripción
8	SP01285	MANGUERA DE SUMINISTRO ROJA
9	SP01284	MANGUERA DE SUMINISTRO BLU
10	SP03171	BASE
11	SP02370	SET DE FIJACIÓN
12	SP02415	ASA
13	SP02466	TUERCA ANULAR DE ACABADO

 El presente diseño, de conformidad con la legislación vigente, no puede hacerse público ni reproducirse sin la autorización por escrito de GESSI S.p.A. Copyright GESSI S.p.A.