GESSI

59006

GPF5900610000G000

RILIEVO

date de validité
≥ 07/2021



Mitigeur lavabo, sans vidage, avec flexibles de raccordement. Cartouche Ø35 mm

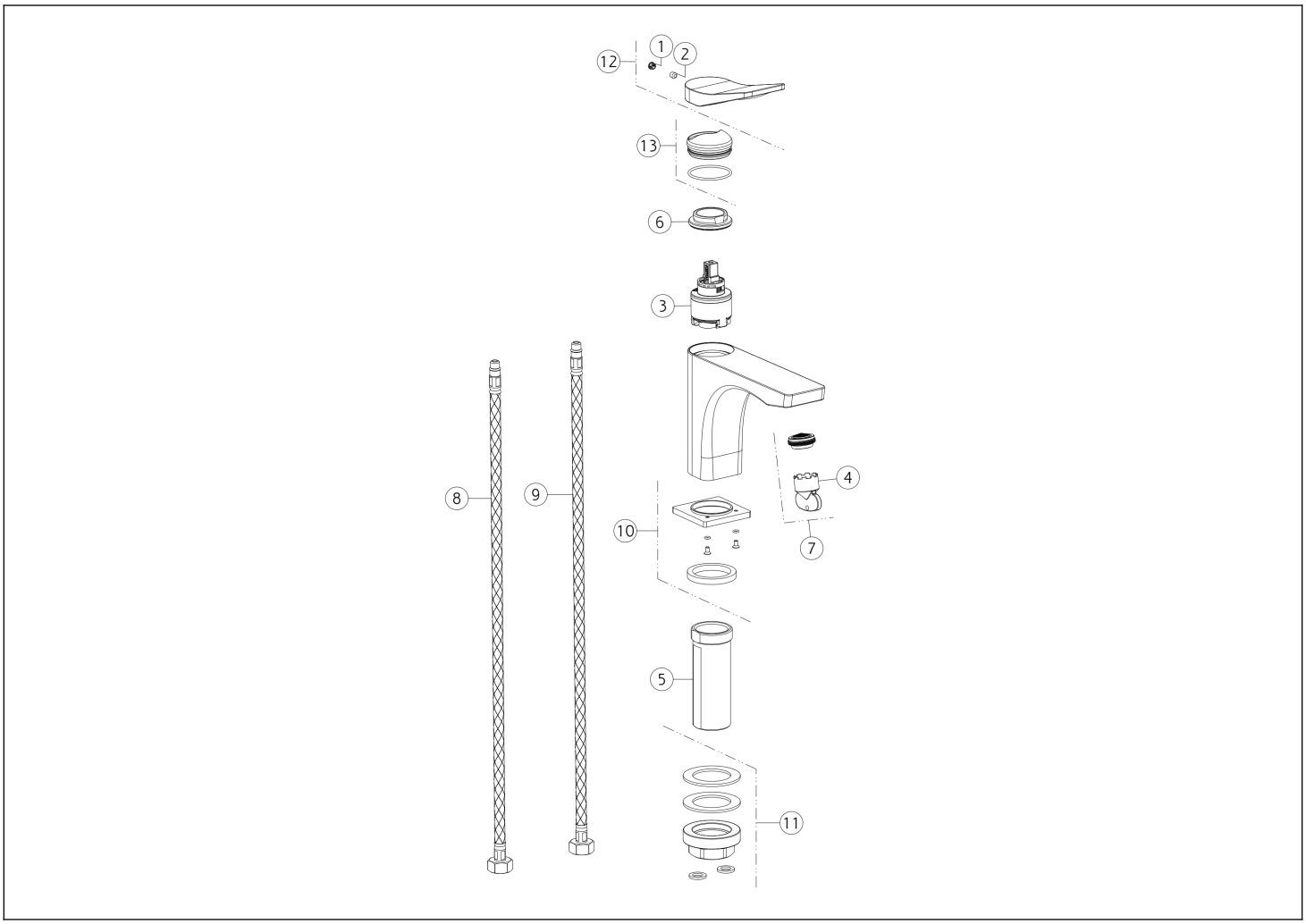

N°	Code	Description
1	SP00002	COUVERCLE DE VIS
2	SP00610	VIS
3	SP00992	CARTOUCHE
4	SP00010	OUTIL SPÉCIAL
5	SP01701	TIGE
6	SP00020	BAGUE DE FIXATION
7	SP00757	AÉRATEUR

N°	Code	Description
8	SP01285	TUYAU D'ALIMENTATION ROUGE
9	SP01284	TUYAU D'ALIMENTATION BLU
10	SP03171	BASE
11	SP02370	KIT DE FIXATION
12	SP02415	MANCHE
13	SP02466	BAGUE DE FINITION

Gessi S.p.A. Parco Gessi, 13037 Serravalle Sesia (Vercelli) Italie Tél. +39 0163 454111 Fax. +39 0163 453150 - www.gessi.com - gessi@gessi.it Conformément à la loi, le présent dessin ne peut être rendu public ni reproduit sans l'autorisation écrite de GESSI S.p.A. Copyright GESSI S.p.A.