GESSI

59006

GPF59006100000G000

RILIEVO

data di validità
≥ 07/2021



Miscelatore Lavabo senza scarico con flessibili di collegamento. Cartuccia 35mm

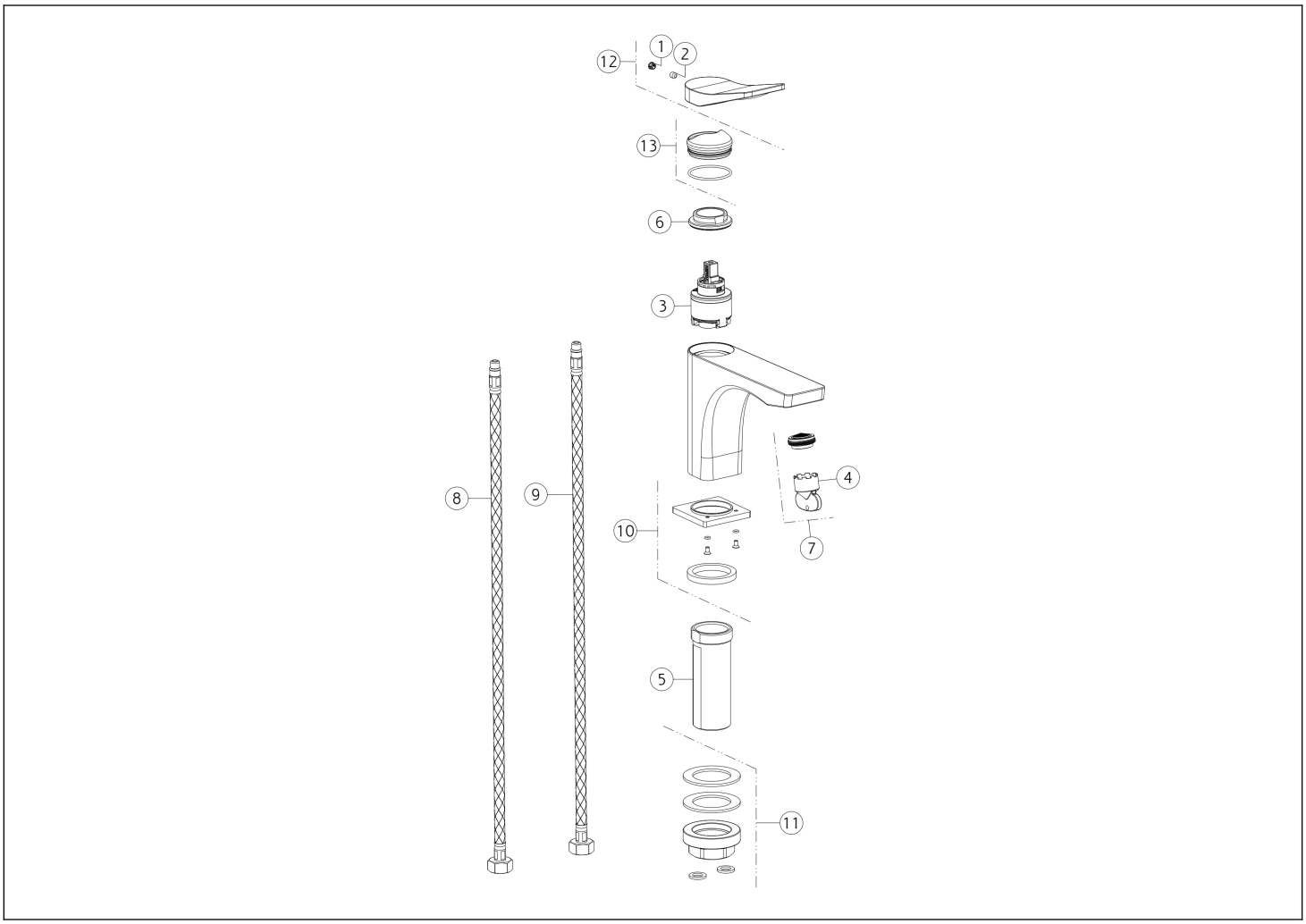

N°	Codice	Descrizione
1	SP00002	TAPPINO COPRI GRANO
2	SP00610	GRANO
3	SP00992	CARTUCCIA
4	SP00010	CHIAVE
5	SP01701	GAMBO
6	SP00020	GHIERA SERRAGGIO CARTUCCIA
7	SP00757	AERATORE

N°	Codice	Descrizione
8	SP01285	FLESSIBILE ALIMENTAZIONE ROSSO
9	SP01284	FLESSIBILE ALIMENTAZIONE BLU
10	SP03171	BASETTA
11	SP02370	SET DI FISSAGGIO
12	SP02415	MANIGLIA
13	SP02466	COPRIGHIERA

Gessi S.p.A. Parco Gessi, 13037 Serravalle Sesia (Vercelli) Italia Tel.+39 0163 454111 Fax.+39 0163 453150 - www.gessi.com - gessi@gessi.it Il presente disegno a termine di legge non puo' essere reso pubblico o riprodotto senza l'autorizzazione scritta della GESSI S.p.A. copyright GESSI S.p.A.