GESSI

59007

GPF5900710000G000

RILIEVO

fecha de validez
≥ 06/2020



Mezclador bidet con flexibles de acoplamiento

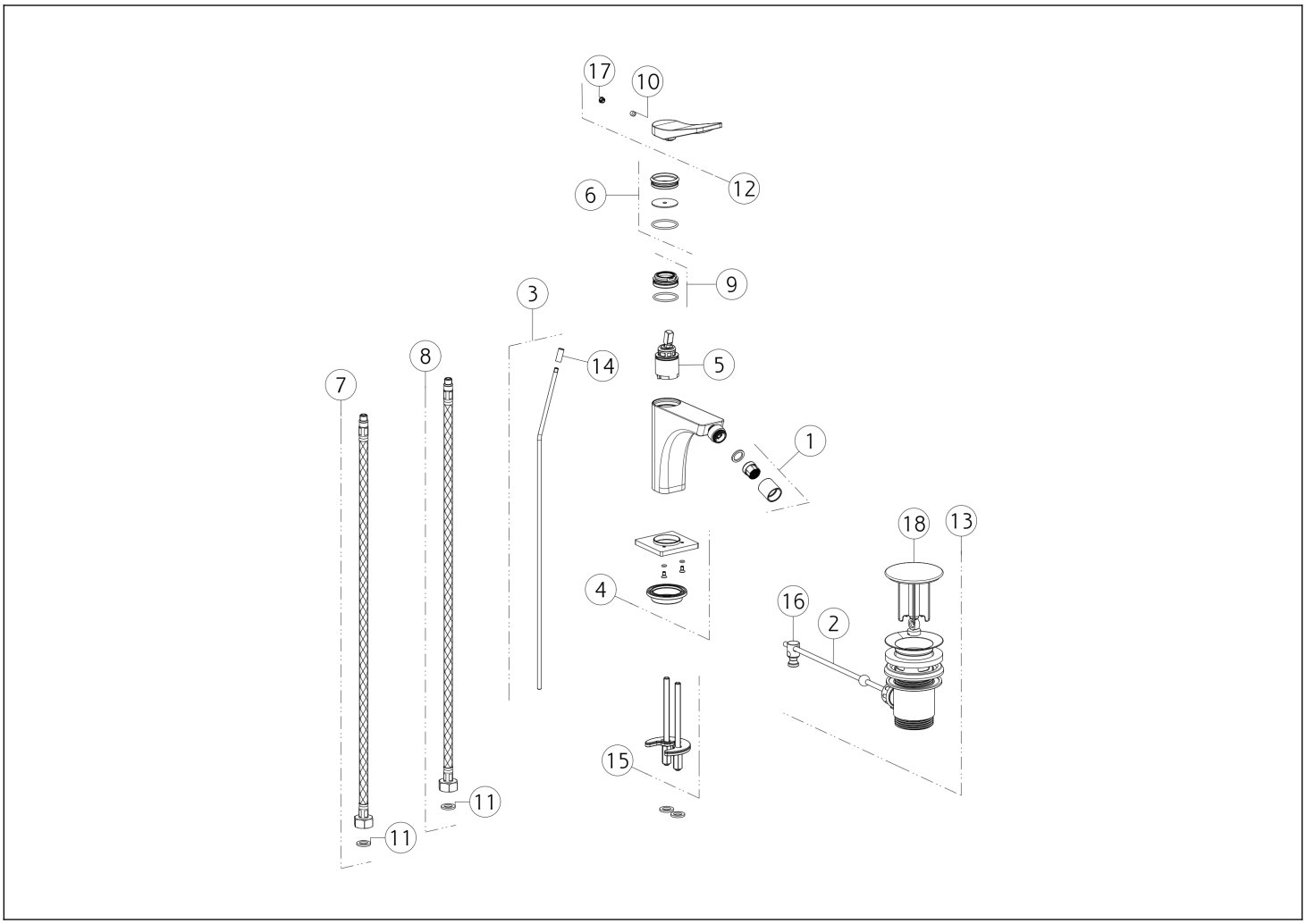

N°	Código	Descripción
1	SP02280	AIREADOR
2	SP00220	BARRA
3	SP00069	TIRAR DE LA CAÑA
4	SP02464	BASE
5	SP01442	CARTUCHO
6	SP02463	TUERCA ANULAR DE ACABADO
7	SP01284	MANGUERA DE SUMINISTRO BLU
8	SP01285	MANGUERA DE SUMINISTRO ROJA
9	SP01278	TUERCA ANULAR DE FIJACIÓN

N°	Código	Descripción
10	SP00610	TORNILLO
11	SP00064	JUNTA
12	SP02380	ASA
13	PF29264	RESIDUOS DE CUENCA
14	SP03082	PERILLA
15	SP03585	SET DE FIJACIÓN
16	SP00219	ARTICULACIÓN
17	SP00002	TAPA DE TORNILLO
18	SP00772	TAPÓN

Gessi S.p.A. Parco Gessi, 13037 Serravalle Sesia (Vercelli) Italia Tel. +39 0163 454111 Fax. +39 0163 453150 - www.gessi.com - gessi@gessi.it El presente diseño, de conformidad con la legislación vigente, no puede hacerse público ni reproducirse sin la autorización por escrito de GESSI S.p.A. Copyright GESSI S.p.A.