GESSI

59007

GPF59007100000G000

RILIEVO

date de validité
≥ 06/2020



Mitigeur bidet avec flexibles de raccordement

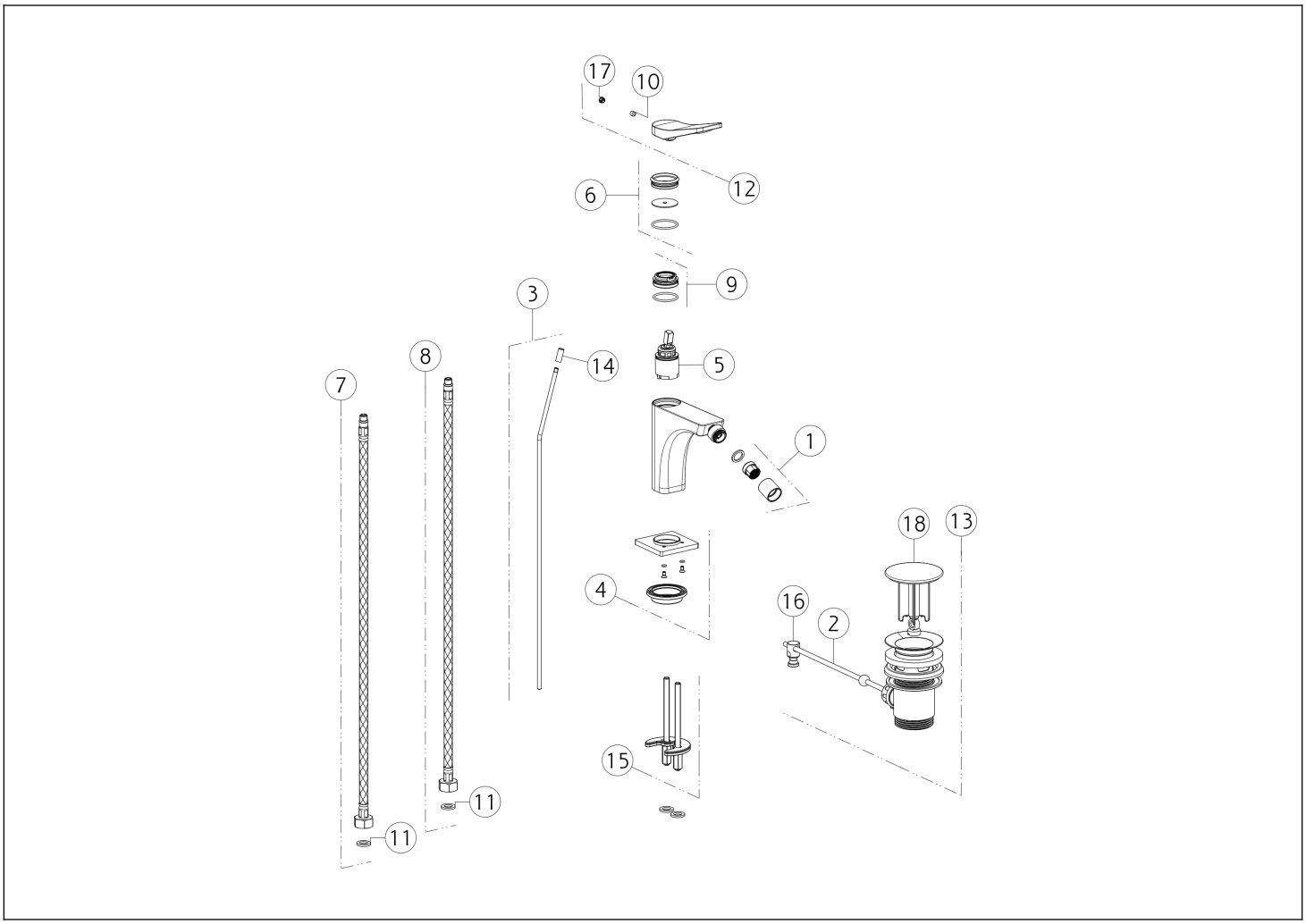

N°	Code	Description
1	SP02280	AÉRATEUR
2	SP00220	BAGUETTE
3	SP00069	TIGE DE TRACTION
4	SP02464	BASE
5	SP01442	CARTOUCHE
6	SP02463	BAGUE DE FINITION
7	SP01284	TUYAU D'ALIMENTATION BLU
8	SP01285	TUYAU D'ALIMENTATION ROUGE
9	SP01278	BAGUE DE FIXATION

N°	Code	Description
10	SP00610	VIS
11	SP00064	JOINT
12	SP02380	MANCHE
13	PF29264	DÉCHETS DE BASSIN
14	SP03082	POMMEAU
15	SP03585	KIT DE FIXATION
16	SP00219	ARTICULATION
17	SP00002	COUVERCLE DE VIS
18	SP00772	BOUCHON

Gessi S.p.A. Parco Gessi, 13037 Serravalle Sesia (Vercelli) Italie Tél. +39 0163 454111 Fax. +39 0163 453150 - www.gessi.com - gessi@gessi.it Conformément à la loi, le présent dessin ne peut être rendu public ni reproduit sans l'autorisation écrite de GESSI S.p.A. Copyright GESSI S.p.A.