GESSI

59010

GPF59010010000G000

RILIEVO

Gültigkeitsdatum
≥ 01/2021



Waschtisch-Einhebelmischer XL-Version (D42mm) hohe Version mit Auslauf, ohne Ablaufgarnitur. 3/8 Anschluss. Tischmontage. Ausladung 159mm. Höhe 250mm.

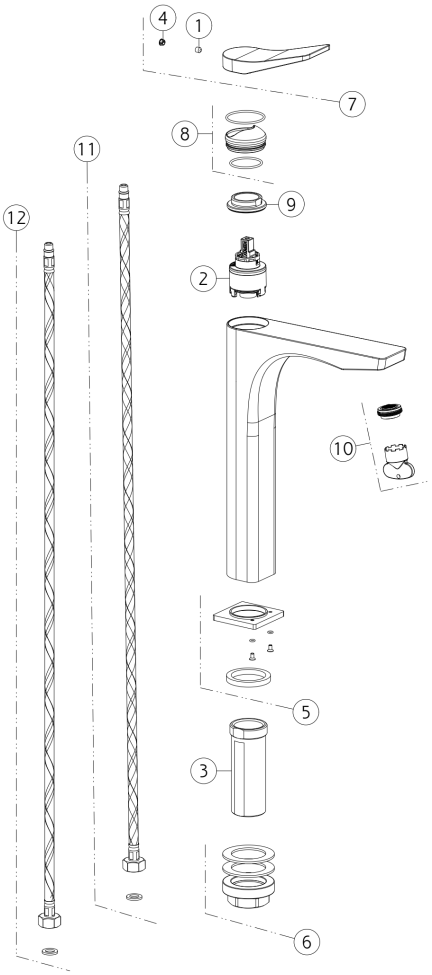

N°	Code	Beschreibung
1	SP00610	SCHRAUBE
2	SP00992	PATRONE
3	SP01701	SCHENKEL
4	SP00002	SCHRAUBENABDECKUNG
5	SP03171	BASIS
6	SP02370	BEFESTIGUNGSSATZ

N°	Code	Beschreibung
7	SP02415	GRIFF
8	SP02466	FERTIGSTELLUNG RINGMUTTER
9	SP00020	BEFESTIGUNGSRINGMUTTER
10	SP00757	BELÜFTER
11	SP01287	ROTER ZULAUFSCHLAUCH
12	SP01286	BLU ZULAUFSCHLAUCH

Gessi S.p.A. Parco Gessi, 13037 Serravalle Sesia (Vercelli) Italien Tel. +39 0163 454111 Fax. +39 0163 453150 - www.gessi.com - gessi@gessi.it Die vorliegende Zeichnung darf ohne schriftliche Genehmigung der GESSI S.p.A. nicht veröffentlicht oder vervielfältigt werden. Copyright GESSI S.p.A.