GESSI

59010

GPF59010010000G000

RILIEVO

fecha de validez
≥ 01/2021



Mezclador alto de lavabo, flexibles de acoplamiento, sin desagüe. Cartucho Ø35 mm

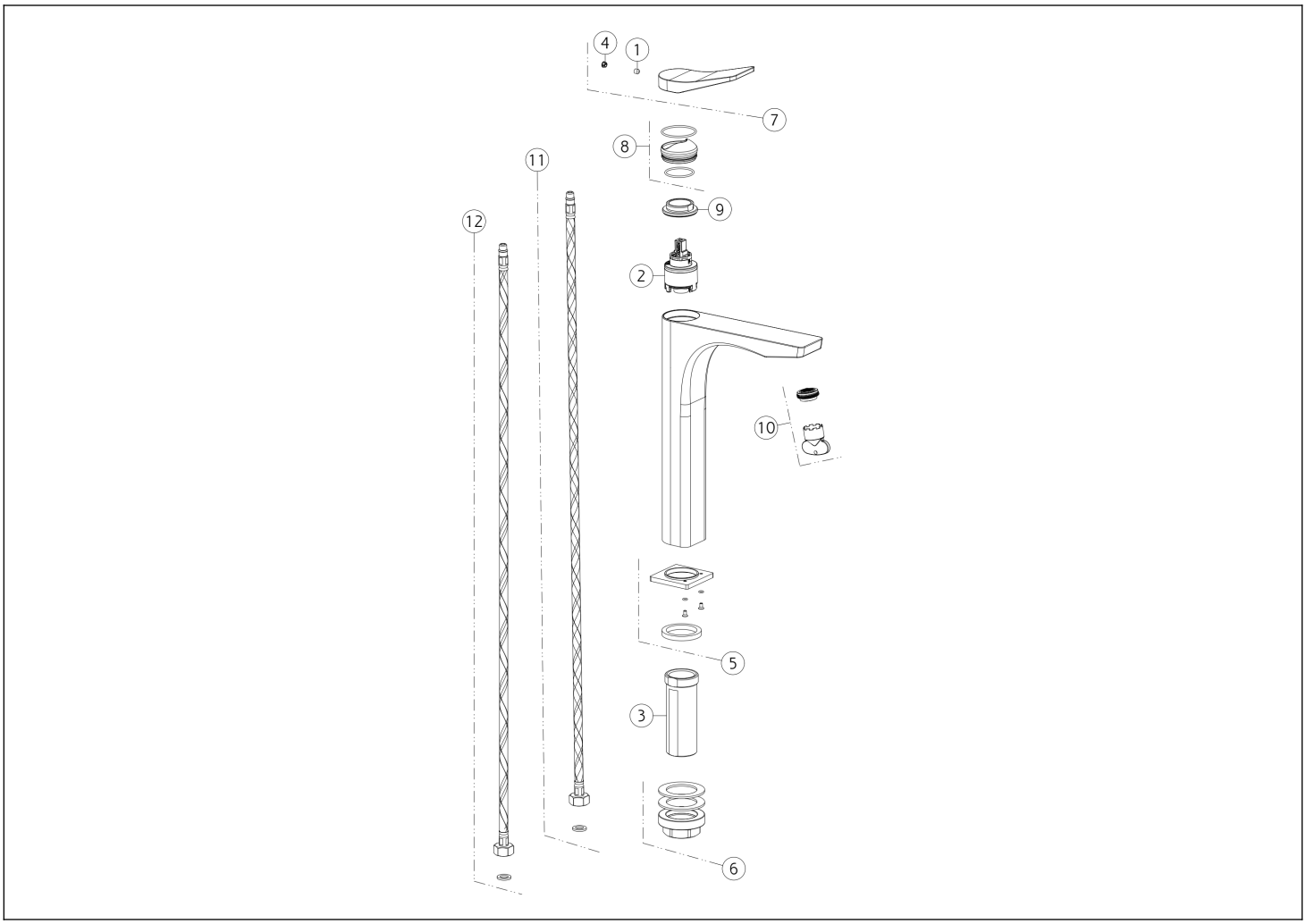

N°	Código	Descripción
1	SP00610	TORNILLO
2	SP00992	CARTUCHO
3	SP01701	PIERNA
4	SP00002	TAPA DE TORNILLO
5	SP03171	BASE
6	SP02370	SET DE FIJACIÓN

N°	Código	Descripción
7	SP02415	ASA
8	SP02466	TUERCA ANULAR DE ACABADO
9	SP00020	TUERCA ANULAR DE FIJACIÓN
10	SP00757	AIREADOR
11	SP01287	MANGUERA DE SUMINISTRO ROJA
12	SP01286	MANGUERA DE SUMINISTRO BLU

 El presente diseño, de conformidad con la legislación vigente, no puede hacerse público ni reproducirse sin la autorización por escrito de GESSI S.p.A. Copyright GESSI S.p.A.