GESSI

59011

GPF5901100000G000

RILIEVO

Gültigkeitsdatum
≥ 11/2018



3-Loch-Waschtischarmatur mit Auslauf und Ablaufgarnitur. 3/8 Anschluss. Tischmontage. Ausladung 154mm.

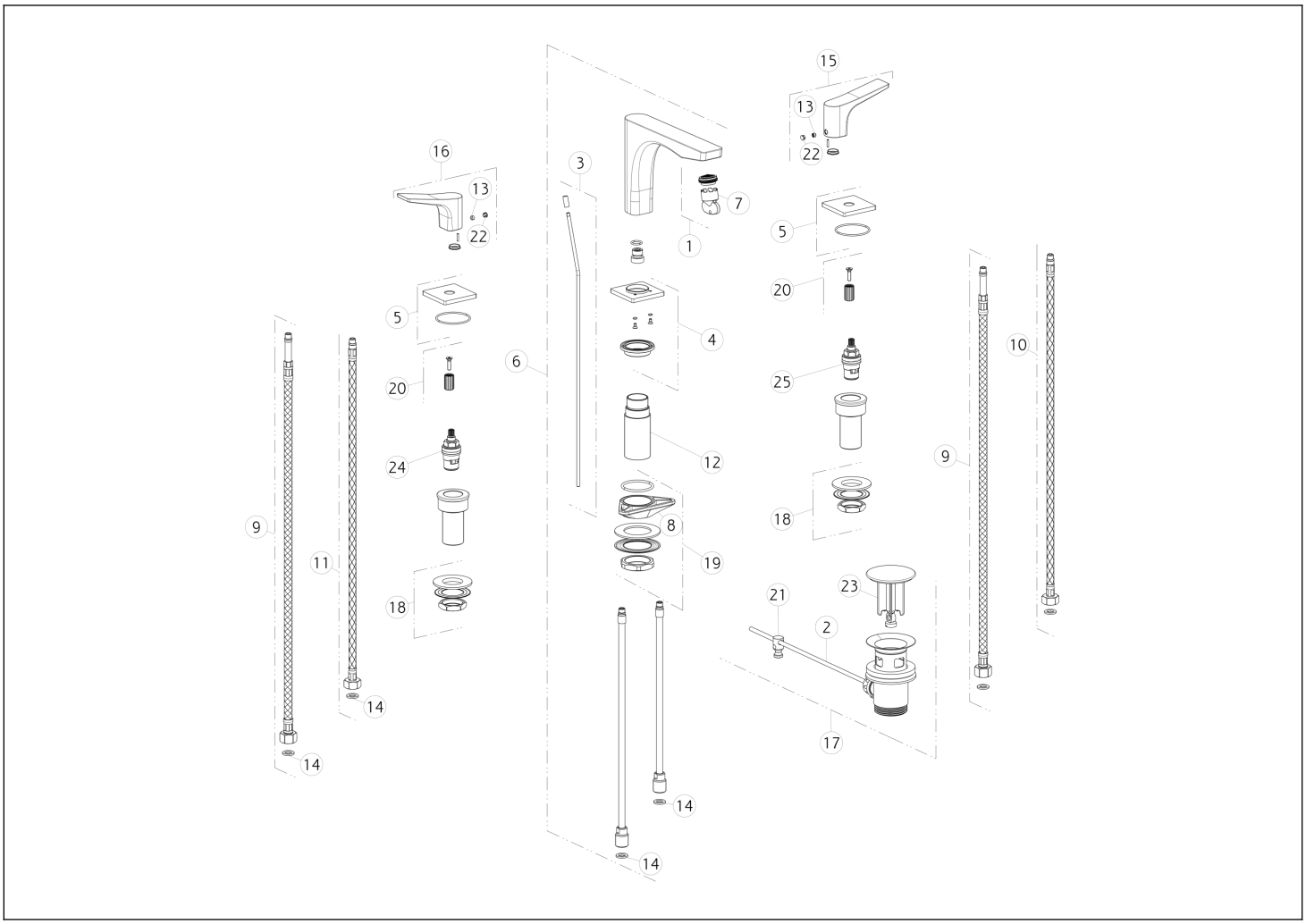

N°	Code	Beschreibung
1	SP00757	BELÜFTER
2	SP00218	STANGE
3	SP00069	ZUGSTANGE
4	SP02464	BASIS
5	SP02467	BASIS
6	SP02418	KOMPLETTER AUSLAUF
7	SP00010	SPEZIALWERKZEUG
8	SP00329	DREIECKIGER FLANSCH
9	SP02468	SCHLAUCH
10	SP01284	BLU ZULAUFSCHLAUCH
11	SP01285	ROTER ZULAUFSCHLAUCH
12	SP02465	SCHENKEL
13	SP00137	SCHRAUBE

N°	Code	Beschreibung
14	SP00064	DICHTUNG
15	SP02416	GRIFF MIT LOGO
16	SP02417	GRIFF
17	PF29263	BASIN-ABFÄLLE
18	SP01222	BEFESTIGUNGSSATZ
19	SP01250	BEFESTIGUNGSSATZ
20	SP00267	GRIFF-BEFESTIGUNGSSET
21	SP00219	GEMEINSAM
22	SP00002	SCHRAUBENABDECKUNG
23	SP00772	STECKER
24	SP00129	KOPFVENTIL
25	SP00590	KOPFVENTIL

Gessi S.p.A. Parco Gessi, 13037 Serravalle Sesia (Vercelli) Italien Tel. +39 0163 454111 Fax. +39 0163 453150 - www.gessi.com - gessi@gessi.it Die vorliegende Zeichnung darf ohne schriftliche Genehmigung der GESSI S.p.A. nicht veröffentlicht oder vervielfältigt werden. Copyright GESSI S.p.A.