GESSI

59011

GPF5901100000G000

RILIEVO

date de validité
≥ 11/2018



Mélangeur avec vidage et flexibles de raccordement.

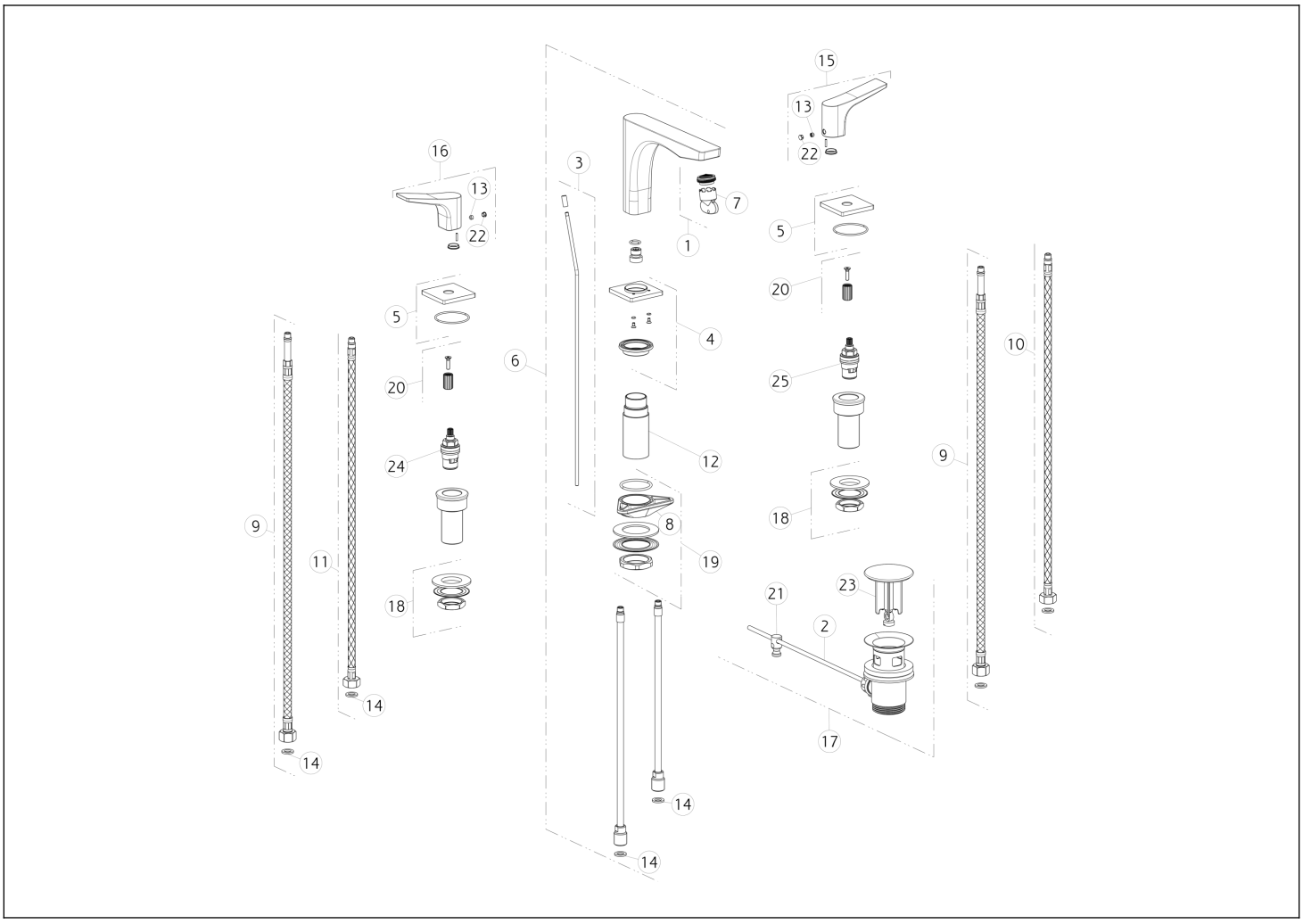

N°	Code	Description
1	SP00757	AÉRATEUR
2	SP00218	BAGUETTE
3	SP00069	TIGE DE TRACTION
4	SP02464	BASE
5	SP02467	BASE
6	SP02418	BEC COMPLET
7	SP00010	OUTIL SPÉCIAL
8	SP00329	BRIDE TRIANGULAIRE
9	SP02468	TUYAU
10	SP01284	TUYAU D'ALIMENTATION BLU
11	SP01285	TUYAU D'ALIMENTATION ROUGE
12	SP02465	TIGE
13	SP00137	VIS

N°	Code	Description
14	SP00064	JOINT
15	SP02416	POIGNÉE AVEC LOGO
16	SP02417	MANCHE
17	PF29263	DÉCHETS DE BASSIN
18	SP01222	KIT DE FIXATION
19	SP01250	KIT DE FIXATION
20	SP00267	KIT DE FIXATION DE POIGNÉE
21	SP00219	ARTICULATION
22	SP00002	COUVERCLE DE VIS
23	SP00772	BOUCHON
24	SP00129	SOUPAPE DE TÊTE
25	SP00590	SOUPAPE DE TÊTE

Gessi S.p.A. Parco Gessi, 13037 Serravalle Sesia (Vercelli) Italie Tél. +39 0163 454111 Fax. +39 0163 453150 - www.gessi.com - gessi@gessi.it Conformément à la loi, le présent dessin ne peut être rendu public ni reproduit sans l'autorisation écrite de GESSI S.p.A. Copyright GESSI S.p.A.