GESSI

59012

GPF5901200000G000

RILIEVO

data di validità
≥ 09/2018



Gruppo Lavabo 3 fori senza scarico con flessibili di collegamento

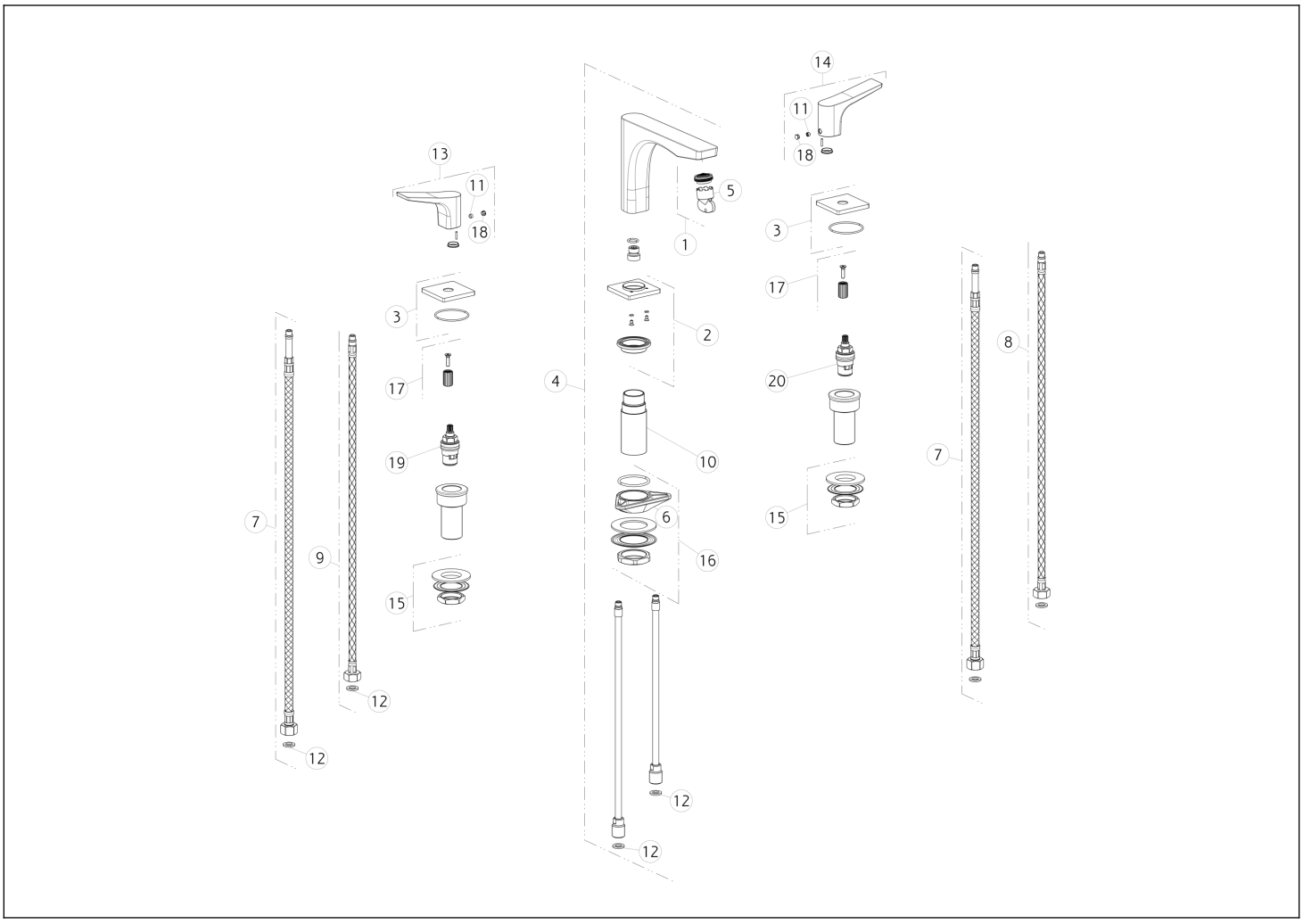

N°	Codice	Descrizione
1	SP00757	AERATORE
2	SP02464	BASETTA
3	SP02467	BASETTA
4	SP02419	BOCCA COMPLETA
5	SP00010	CHIAVE
6	SP00329	FLANGIA TRIANGOLARE
7	SP02468	FLESSIBILE
8	SP01284	FLESSIBILE ALIMENTAZIONE BLU
9	SP01285	FLESSIBILE ALIMENTAZIONE ROSSO
10	SP02465	GAMBO

N°	Codice	Descrizione
11	SP00137	GRANO
12	SP00064	GUARNIZIONE
13	SP02417	MANIGLIA
14	SP02416	MANIGLIA CON LOGO
15	SP01222	SET DI FISSAGGIO
16	SP01250	SET DI FISSAGGIO
17	SP00267	SET FISSAGGIO MANIGLIA
18	SP00002	TAPPINO COPRI GRANO
19	SP00129	VITONE
20	SP00590	VITONE

Gessi S.p.A. Parco Gessi, 13037 Serravalle Sesia (Vercelli) Italia Tel.+39 0163 454111 Fax.+39 0163 453150 - www.gessi.com - gessi@gessi.it Il presente disegno a termine di legge non puo' essere reso pubblico o riprodotto senza l'autorizzazione scritta della GESSI S.p.A. copyright GESSI S.p.A.