GESSI

59013

GPF59013000000G000

RILIEVO

fecha de validez
≥ 06/2018



Mezclador monomando bañera con desviador automático baño/ducha

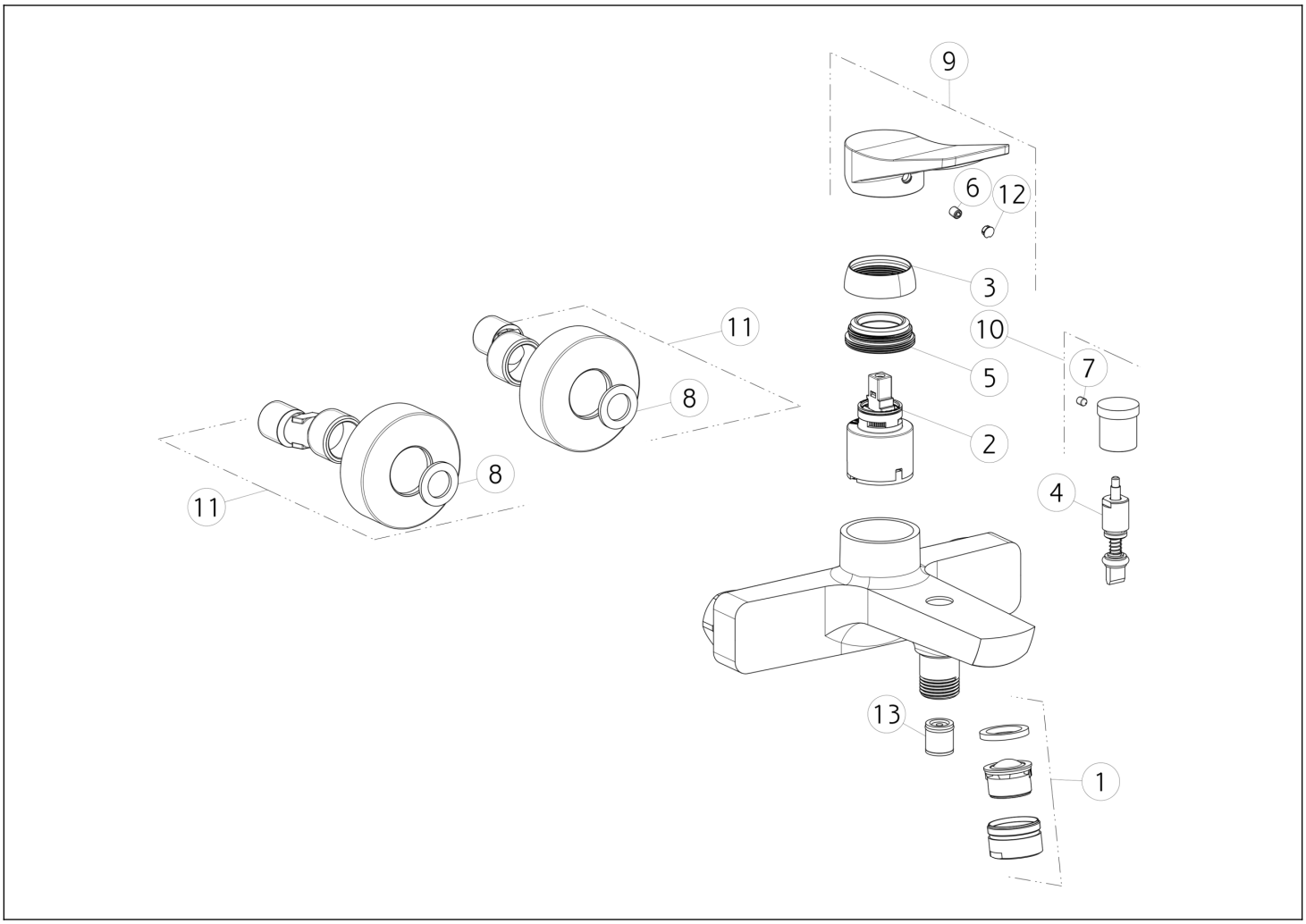

N°	Código	Descripción
1	SP00853	AIREADOR COMPLETO
2	SP00013	CARTUCHO
3	SP02481	TUERCA ANULAR DE ACABADO
4	SP02433	DESVIADOR
5	SP02420	TUERCA ANULAR DE FIJACIÓN
6	SP00284	TORNILLO
7	SP01412	TORNILLO

N°	Código	Descripción
8	SP00154	JUNTA
9	SP02381	ASA
10	SP00259	PERILLA
11	SP02070	CUBRIR
12	SP00002	TAPA DE TORNILLO
13	SP00014	VÁLVULA ANTIRRETORNO

Gessi S.p.A. Parco Gessi, 13037 Serravalle Sesia (Vercelli) Italia Tel. +39 0163 454111 Fax. +39 0163 453150 - www.gessi.com - gessi@gessi.it El presente diseño, de conformidad con la legislación vigente, no puede hacerse público ni reproducirse sin la autorización por escrito de GESSI S.p.A. Copyright GESSI S.p.A.