GESSI

59013

GPF5901300000G000

RILIEVO

data di validità
≥ 06/2018



Miscelatore Esterno vasca con deviatore automatico bagno/doccia

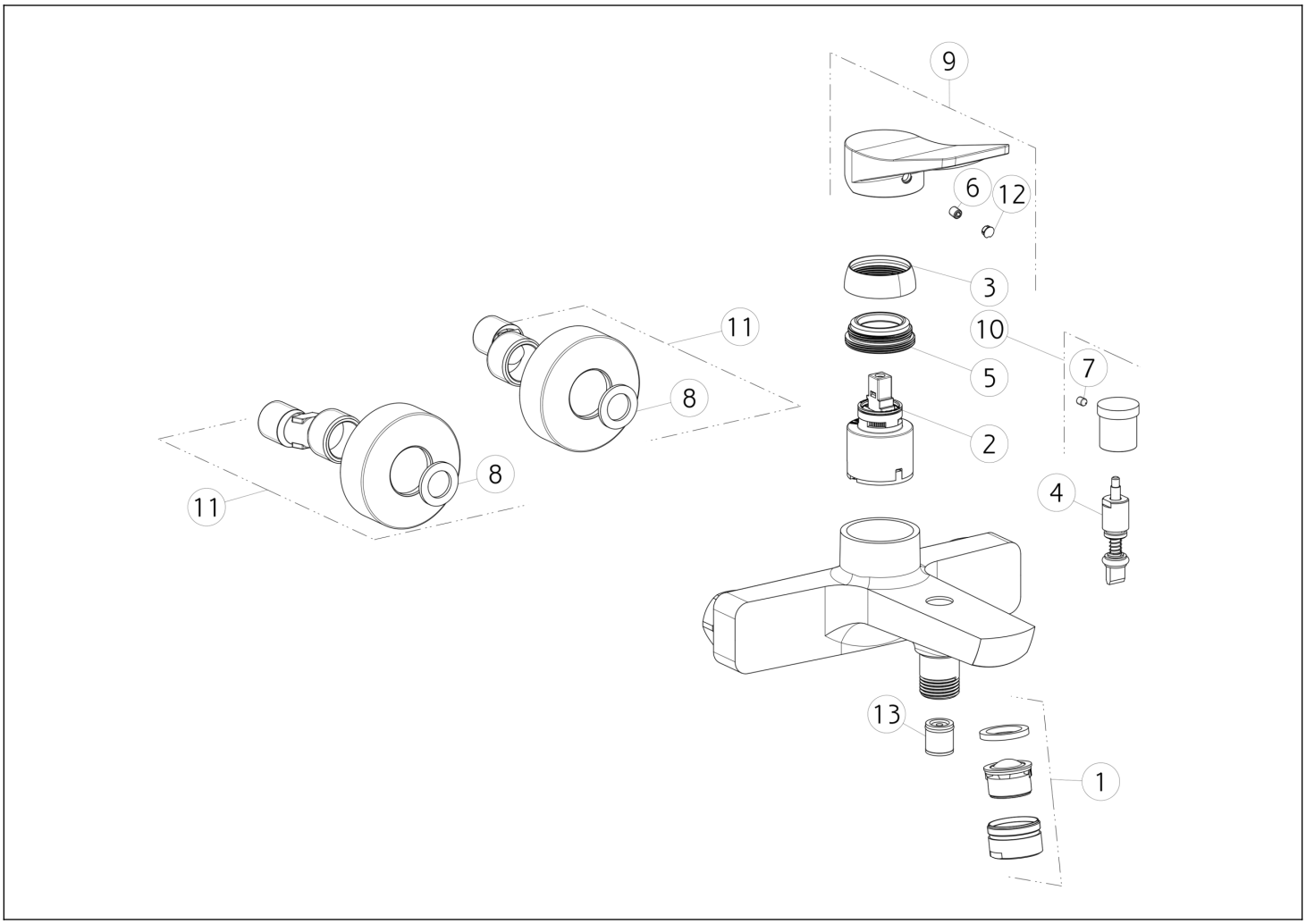

N°	Codice	Descrizione
1	SP00853	AERATORE COMPLETO
2	SP00013	CARTUCCIA
3	SP02481	COPRIGHIERA
4	SP02433	DEVIATORE
5	SP02420	GHIERA SERRAGGIO CARTUCCIA
6	SP00284	GRANO
7	SP01412	GRANO

N°	Codice	Descrizione
8	SP00154	GUARNIZIONE
9	SP02381	MANIGLIA
10	SP00259	POMOLO
11	SP02070	ROSONE
12	SP00002	TAPPINO COPRI GRANO
13	SP00014	VALVOLA DI NON RITORNO

Gessi S.p.A. Parco Gessi, 13037 Serravalle Sesia (Vercelli) Italia Tel.+39 0163 454111 Fax.+39 0163 453150 - www.gessi.com - gessi@gessi.it Il presente disegno a termine di legge non puo' essere reso pubblico o riprodotto senza l'autorizzazione scritta della GESSI S.p.A. copyright GESSI S.p.A.