GESSI

59031

GPF59031000000G000

RILIEVO

Gültigkeitsdatum
≥ 06/2018



Dusch-Einhebelmischer für separate Brausestange. 1-Weg. 1/2 Anschluss. Wandmontage.

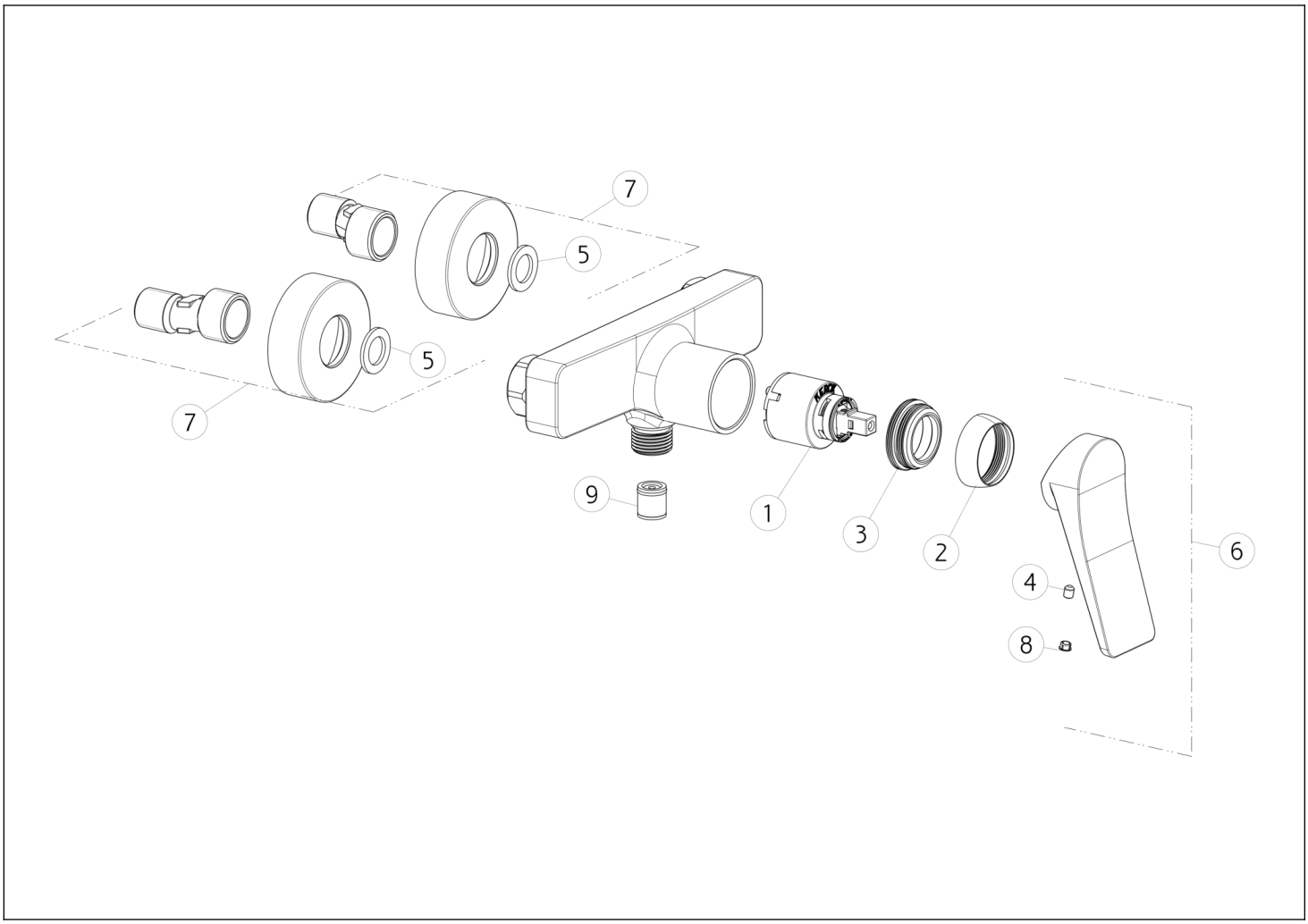

N°	Code	Beschreibung
1	SP00013	PATRONE
2	SP02481	FERTIGSTELLUNG RINGMUTTER
3	SP02420	BEFESTIGUNGSRINGMUTTER
4	SP00284	SCHRAUBE
5	SP00154	DICHTUNG

N°	Code	Beschreibung
6	SP02381	GRIFF
7	SP02070	DECKEL
8	SP00002	SCHRAUBENABDECKUNG
9	SP00014	RÜCKSCHLAGVENTIL

Gessi S.p.A. Parco Gessi, 13037 Serravalle Sesia (Vercelli) Italien Tel. +39 0163 454111 Fax. +39 0163 453150 - www.gessi.com - gessi@gessi.it Die vorliegende Zeichnung darf ohne schriftliche Genehmigung der GESSI S.p.A. nicht veröffentlicht oder vervielfältigt werden. Copyright GESSI S.p.A.