GESSI

59031

GPF59031000000G000

RILIEVO

fecha de validez
≥ 06/2018



Mezclador exterior ducha

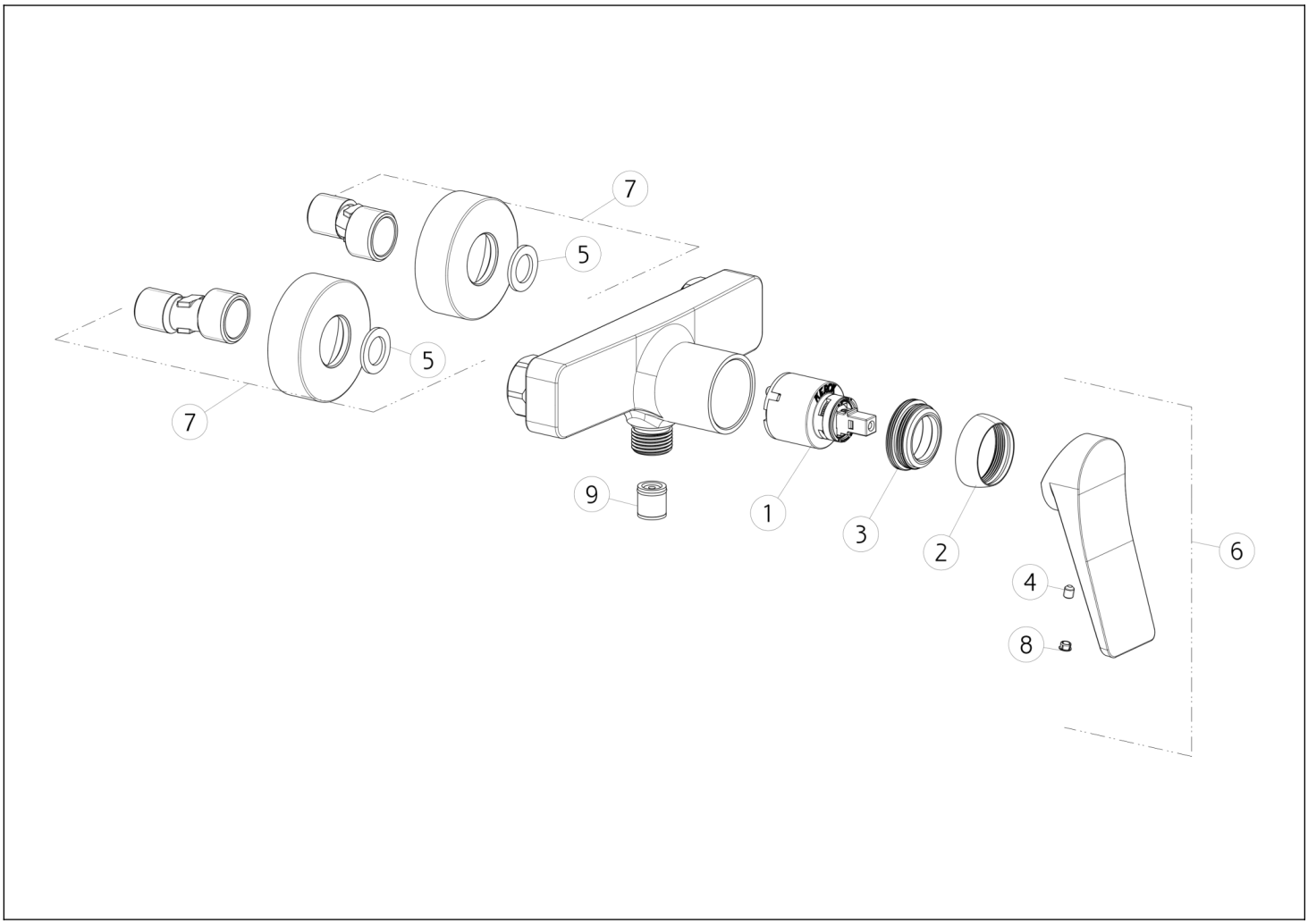

N°	Código	Descripción
1	SP00013	CARTUCHO
2	SP02481	TUERCA ANULAR DE ACABADO
3	SP02420	TUERCA ANULAR DE FIJACIÓN
4	SP00284	TORNILLO
5	SP00154	JUNTA

N°	Código	Descripción
6	SP02381	ASA
7	SP02070	CUBRIR
8	SP00002	TAPA DE TORNILLO
9	SP00014	VÁLVULA ANTIRRETORNO

Gessi S.p.A. Parco Gessi, 13037 Serravalle Sesia (Vercelli) Italia Tel. +39 0163 454111 Fax. +39 0163 453150 - www.gessi.com - gessi@gessi.it El presente diseño, de conformidad con la legislación vigente, no puede hacerse público ni reproducirse sin la autorización por escrito de GESSI S.p.A. Copyright GESSI S.p.A.