GESSI

59031

GPF59031000000G000

RILIEVO

date de validité
≥ 06/2018



Mitigeur douche apparent.

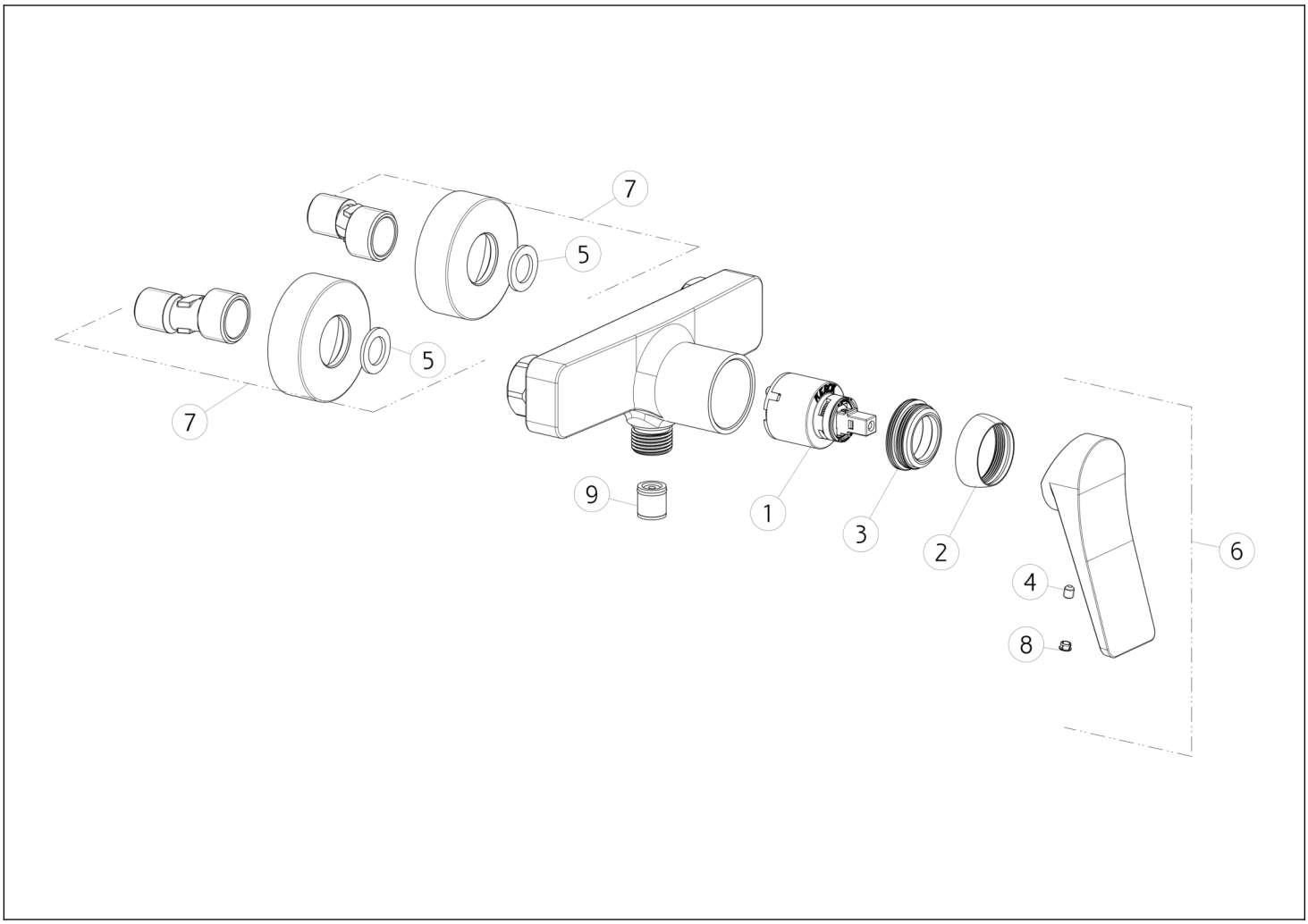

N°	Code	Description
1	SP00013	CARTOUCHE
2	SP02481	BAGUE DE FINITION
3	SP02420	BAGUE DE FIXATION
4	SP00284	VIS
5	SP00154	JOINT

N°	Code	Description
6	SP02381	MANCHE
7	SP02070	COUVRIR
8	SP00002	COUVERCLE DE VIS
9	SP00014	CLAPET ANTI-RETOUR

Gessi S.p.A. Parco Gessi, 13037 Serravalle Sesia (Vercelli) Italie Tél. +39 0163 454111 Fax. +39 0163 453150 - www.gessi.com - gessi@gessi.it Conformément à la loi, le présent dessin ne peut être rendu public ni reproduit sans l'autorisation écrite de GESSI S.p.A. Copyright GESSI S.p.A.