GESSI

59031

GPF59031000000G000

RILIEVO

data di validità
≥ 06/2018



Miscelatore esterno doccia

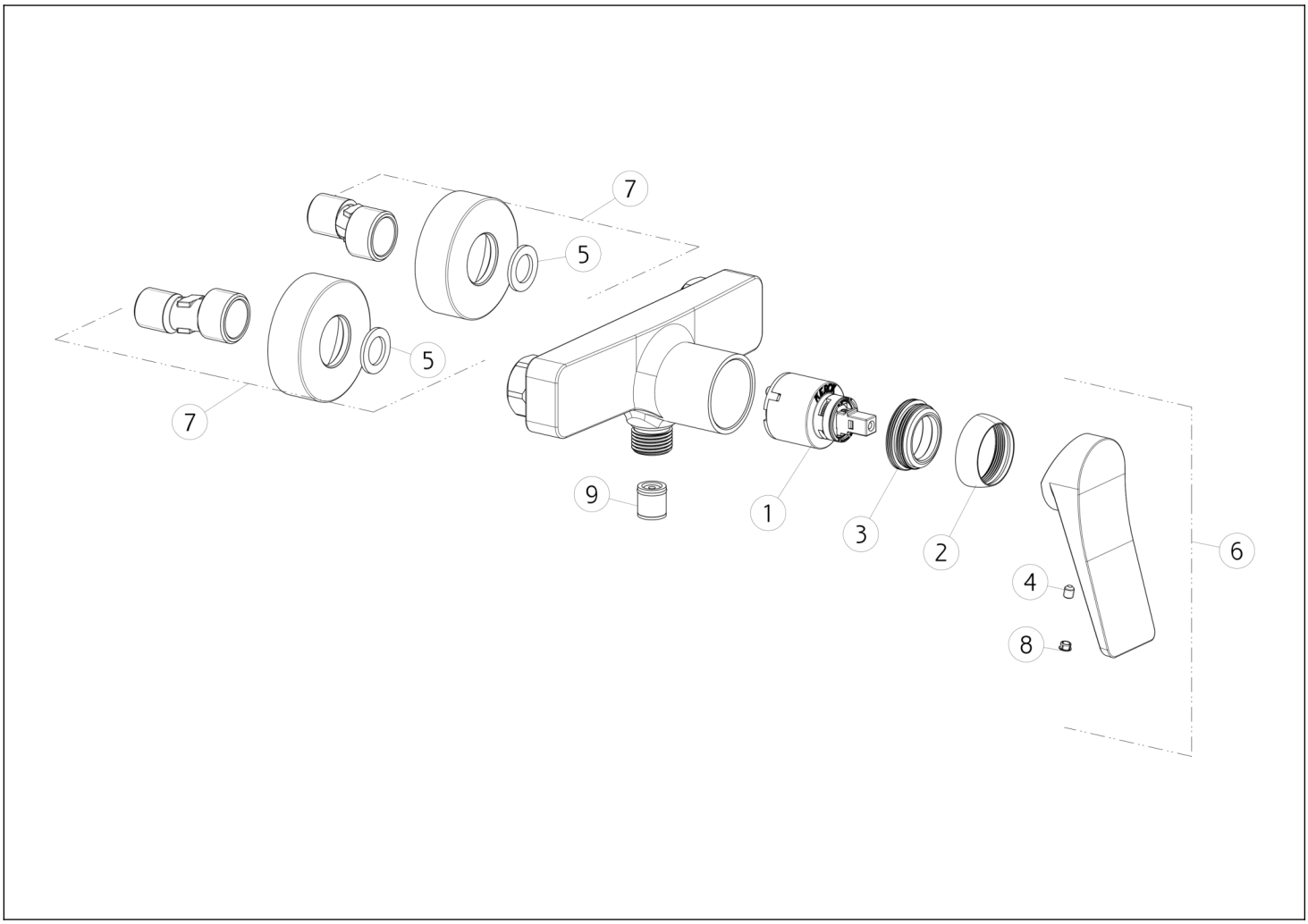

N°	Codice	Descrizione
1	SP00013	CARTUCCIA
2	SP02481	COPRIGHIERA
3	SP02420	GHIERA SERRAGGIO CARTUCCIA
4	SP00284	GRANO
5	SP00154	GUARNIZIONE

N°	Codice	Descrizione
6	SP02381	MANIGLIA
7	SP02070	ROSONE
8	SP00002	TAPPINO COPRI GRANO
9	SP00014	VALVOLA DI NON RITORNO

Gessi S.p.A. Parco Gessi, 13037 Serravalle Sesia (Vercelli) Italia Tel.+39 0163 454111 Fax.+39 0163 453150 - www.gessi.com - gessi@gessi.it Il presente disegno a termine di legge non puo' essere reso pubblico o riprodotto senza l'autorizzazione scritta della GESSI S.p.A. copyright GESSI S.p.A.