GESSI

59061

GPF59061000000G000

RILIEVO

fecha de validez
≥ 03/2019



Partes externas para mezclador lavabo de pared, de 1 vìas

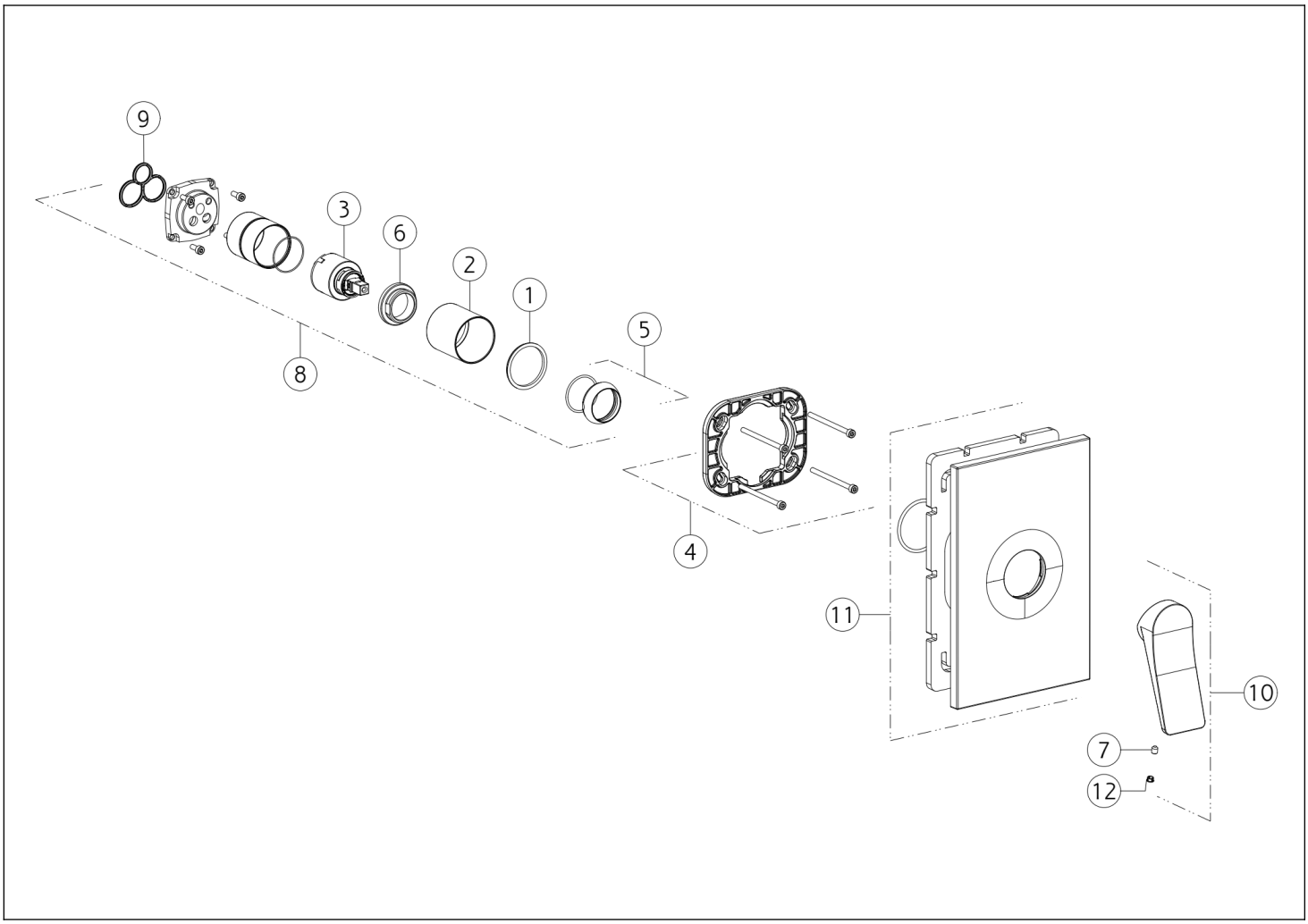

N°	Código	Descripción
1	SP00545	ANILLO INDICADOR
2	SP03951	BUJE DE ACABADO
3	SP00013	CARTUCHO
4	SP00576	PLACA SECUNDARIA
5	SP00565	TUERCA ANULAR DE ACABADO
6	SP00023	TUERCA ANULAR DE FIJACIÓN

N°	Código	Descripción
7	SP00284	TORNILLO
8	SP00562	GRUPO DE CARTUCHOS
9	SP00506	JUNTA
10	SP02381	ASA
11	SP00577	PLACA DE ACABADO
12	SP00002	TAPA DE TORNILLO

Gessi S.p.A. Parco Gessi, 13037 Serravalle Sesia (Vercelli) Italia Tel. +39 0163 454111 Fax. +39 0163 453150 - www.gessi.com - gessi@gessi.it El presente diseño, de conformidad con la legislación vigente, no puede hacerse público ni reproducirse sin la autorización por escrito de GESSI S.p.A. Copyright GESSI S.p.A.