GESSI

59061

GPF59061000000G000

RILIEVO

data di validità
≥ 03/2019



Parte esterna Miscelatore a parete 1 via

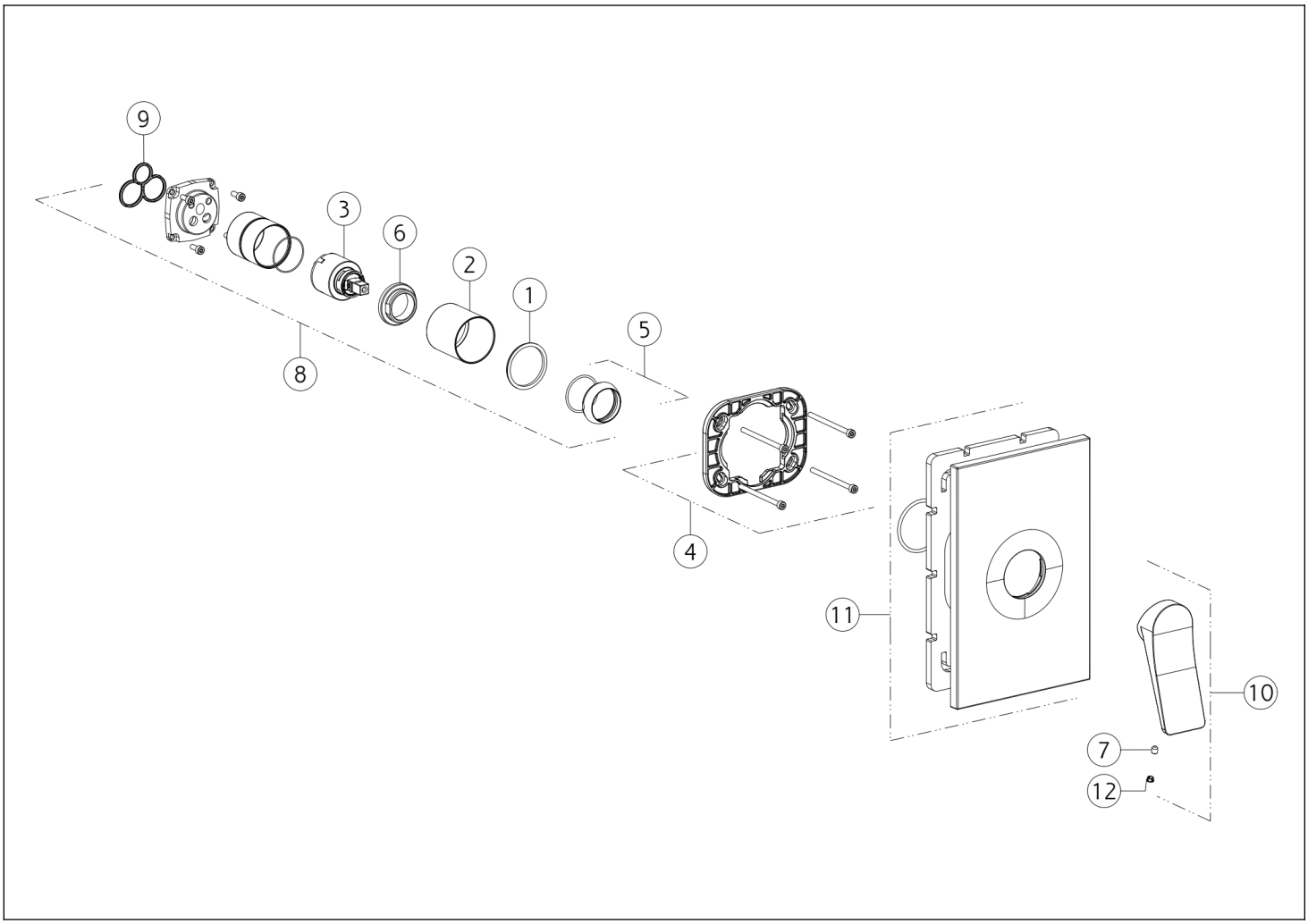

N°	Codice	Descrizione
1	SP00545	ANELLO INDICATORE
2	SP03951	BOCCOLA IN FINITURA
3	SP00013	CARTUCCIA
4	SP00576	CONTROPIASTRA
5	SP00565	COPRIGHIERA
6	SP00023	GHIERA SERRAGGIO CARTUCCIA

N°	Codice	Descrizione
7	SP00284	GRANO
8	SP00562	GRUPPO CARTUCCIA
9	SP00506	GUARNIZIONE
10	SP02381	MANIGLIA
11	SP00577	PIASTRA IN FINITURA
12	SP00002	TAPPINO COPRI GRANO

Gessi S.p.A. Parco Gessi, 13037 Serravalle Sesia (Vercelli) Italia Tel.+39 0163 454111 Fax.+39 0163 453150 - www.gessi.com - gessi@gessi.it Il presente disegno a termine di legge non puo' essere reso pubblico o riprodotto senza l'autorizzazione scritta della GESSI S.p.A. copyright GESSI S.p.A.