GESSI

59079

GPF59079000000G000

RILIEVO

Gültigkeitsdatum
≥ 05/2018



Fertigmontageset für UP-Einhebelmischer Dusche/Wanne mit automatischer 2-Wege Umstellung zum Ziehen: Grundstellung Ausgang oben, nach Umstellung Ausgang unten. Kartusche D35mm. Eigensicher durch Einsatz von 01709031.

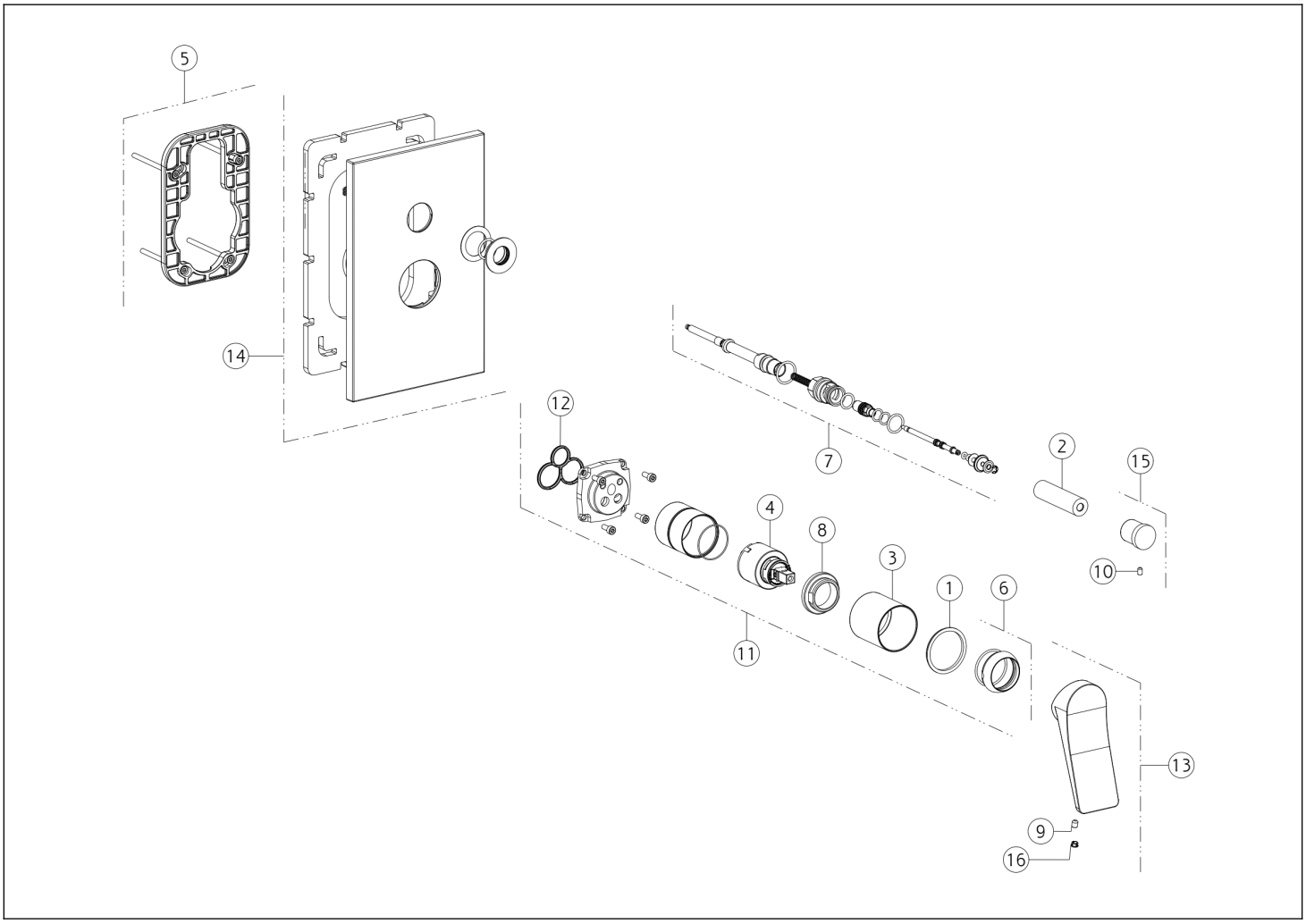

N°	Code	Beschreibung
1	SP00545	INDIKATOR-RING
2	SP00086	GRIFFADAPTER
3	SP03951	HÜLSE FÜR TK IN FARBE
4	SP00013	KARTUSCHE
5	SP00805	MONTAGEPLATTE
6	SP00565	KARTUSCHENMUTTER-ABDECKUNG
7	SP00145	UMSTELLER
8	SP00023	KARTUSCHENMUTTER

N°	Code	Beschreibung
9	SP00284	MADENSCHRAUBE
10	SP01412	MADENSCHRAUBE
11	SP00562	KARTUSCHENBLOCK
12	SP00506	DICHTUNG
13	SP02381	GRIFF
14	SP00136	DEKORPLATTE
15	SP00259	UMSTELLKNOPF
16	SP00002	ABDECKKÄPPCHEN

Gessi S.p.A. Parco Gessi, 13037 Serravalle Sesia (Vercelli) Italien Tel. +39 0163 454111 Fax. +39 0163 453150 - www.gessi.com - gessi@gessi.it Die vorliegende Zeichnung darf ohne schriftliche Genehmigung der GESSI S.p.A. nicht veröffentlicht oder vervielfältigt werden. Copyright GESSI S.p.A.