GESSI

59079

GPF59079000000G000

RILIEVO

fecha de validez
≥ 05/2018



Partes externas para mezclador de pared de 2 vías, desviador automático bañera/ducha

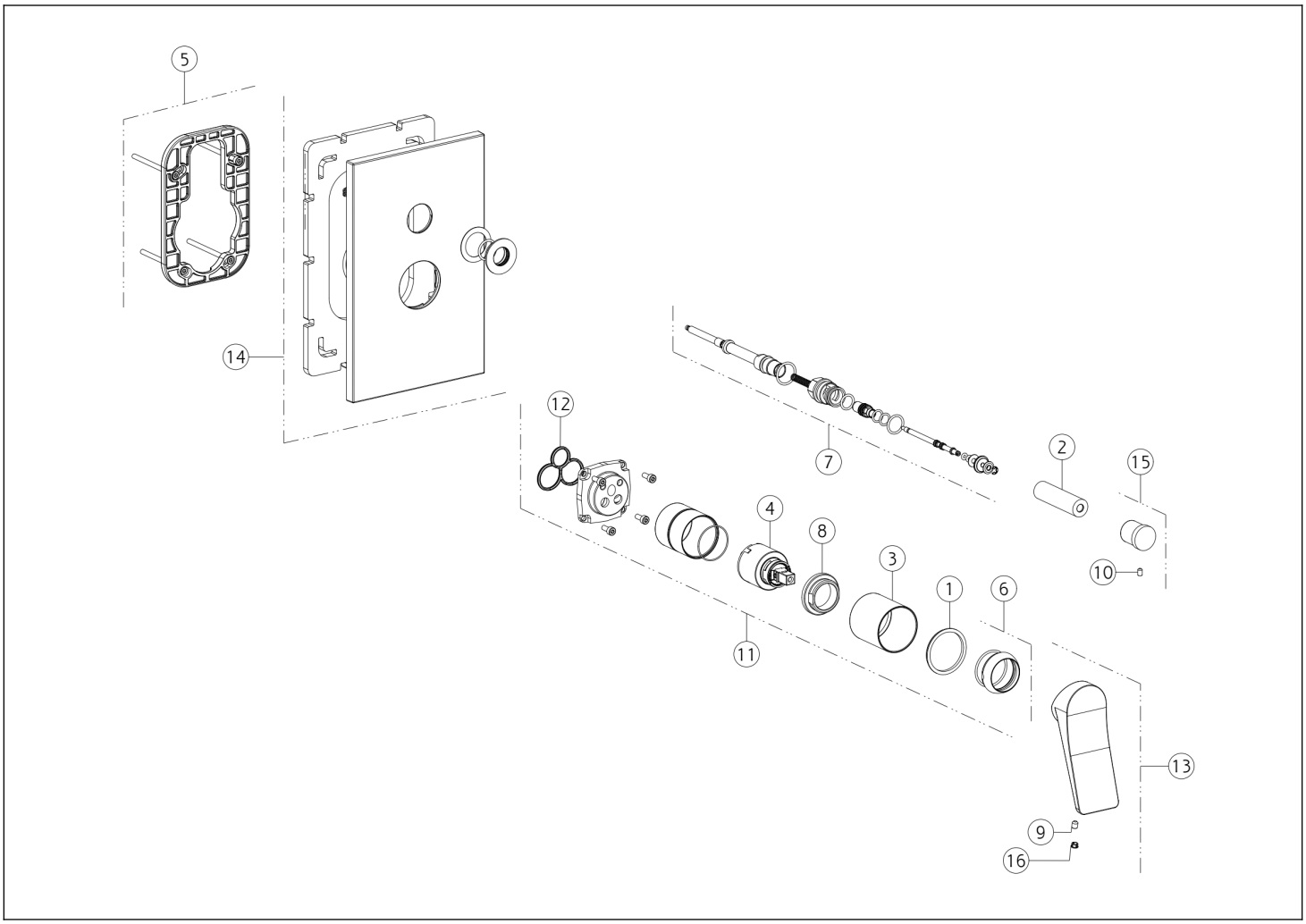

N°	Código	Descripción
1	SP00545	ANILLO INDICADOR
2	SP00086	ARBUSTO
3	SP03951	BUJE DE ACABADO
4	SP00013	CARTUCHO
5	SP00805	PLACA SECUNDARIA
6	SP00565	TUERCA ANULAR DE ACABADO
7	SP00145	DESVIADOR
8	SP00023	TUERCA ANULAR DE FIJACIÓN

N°	Código	Descripción
9	SP00284	TORNILLO
10	SP01412	TORNILLO
11	SP00562	GRUPO DE CARTUCHOS
12	SP00506	JUNTA
13	SP02381	ASA
14	SP00136	PLACA DE ACABADO
15	SP00259	PERILLA
16	SP00002	TAPA DE TORNILLO

Gessi S.p.A. Parco Gessi, 13037 Serravalle Sesia (Vercelli) Italia Tel. +39 0163 454111 Fax. +39 0163 453150 - www.gessi.com - gessi@gessi.it El presente diseño, de conformidad con la legislación vigente, no puede hacerse público ni reproducirse sin la autorización por escrito de GESSI S.p.A. Copyright GESSI S.p.A.