GESSI

59079

GPF59079000000G000

RILIEVO

date de validité
≥ 05/2018



Partie apparente mitigeur mural avec inverseur automatique bain-douche deux sorties

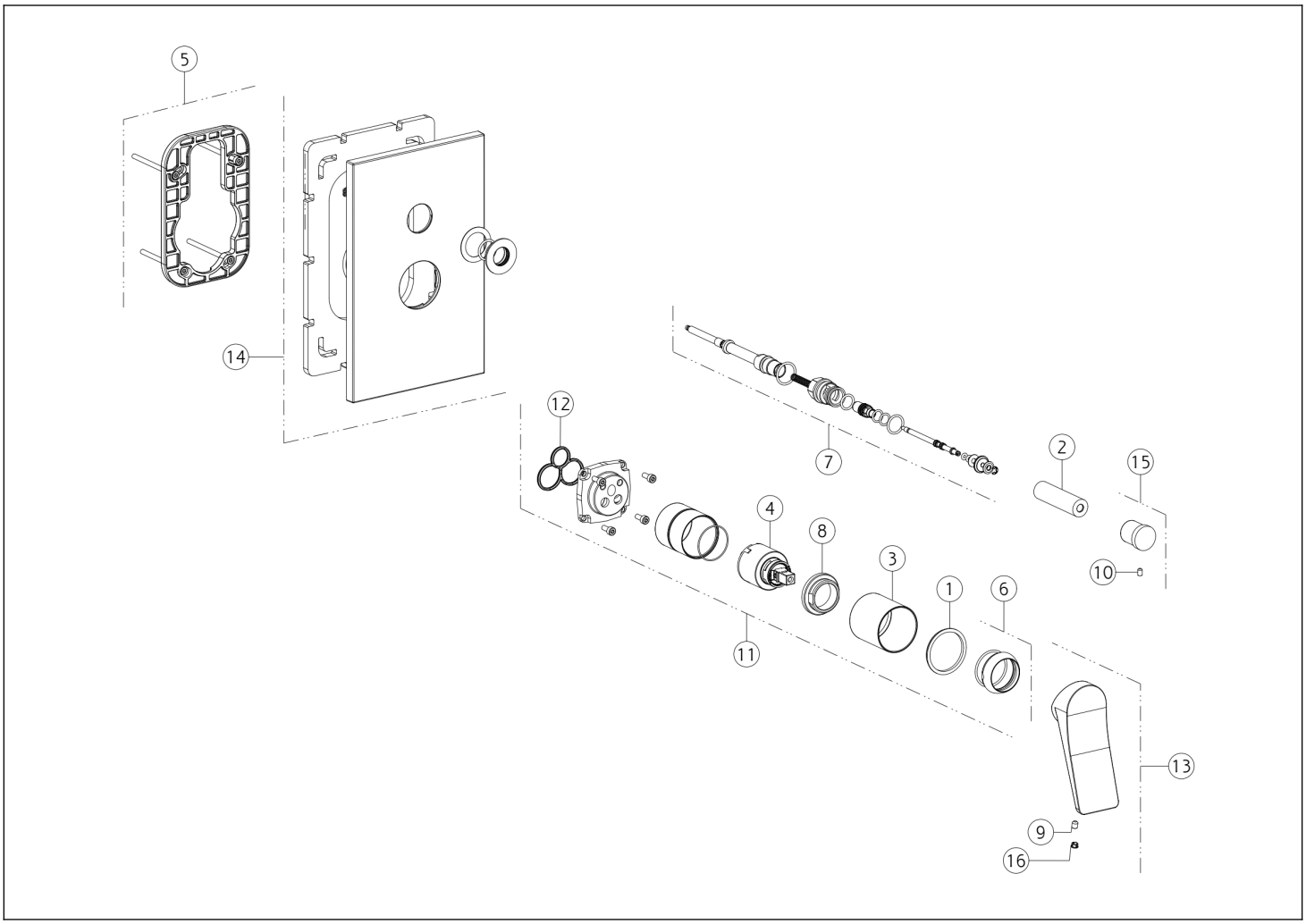

N°	Code	Description
1	SP00545	BAGUE INDICATRICE
2	SP00086	BAGUE
3	SP03951	BAGUE DE FINITION
4	SP00013	CARTOUCHE
5	SP00805	CONTREPLAQUE
6	SP00565	CACHE-ÉCROU
7	SP00145	INVERSEUR
8	SP00023	ÉCROU DE SERRAGE DE CARTOUCHE

N°	Code	Description
9	SP00284	VIS SANS TÊTE
10	SP01412	VIS SANS TÊTE
11	SP00562	ENSEMBLE CARTOUCHE
12	SP00506	JOINT
13	SP02381	MANETTE
14	SP00136	PLAQUE DE FINITION
15	SP00259	BOUTON
16	SP00002	BOUCHON CACHE-VIS SANS TÊTE

Gessi S.p.A. Parco Gessi, 13037 Serravalle Sesia (Vercelli) Italie Tél. +39 0163 454111 Fax. +39 0163 453150 - www.gessi.com - gessi@gessi.it Conformément à la loi, le présent dessin ne peut être rendu public ni reproduit sans l'autorisation écrite de GESSI S.p.A. Copyright GESSI S.p.A.